Návod: montáž, obsluha, údržba a likvidácia

SK **VÝROBOK:** Priemyselné **halogenidové svietidlo**

Pozor!
1. Technické zmeny vyhradené.
2. Uschovajte návod.

Prečítajte si pred montážou:
1. Montáž je nutné vykonať v súlade s pokynmi v tomto návode.
2. Tieto priemyselné svietidlá sú výkonné reflektory pre osvetlenie parkovísk, športovísk, priemyselných areálov, fasád apod.. Sú vyrobené z kvalitnej kovovej zliatiny, účinného reflektoru a krycieho tvrdeného skla. Môžu byť používané pre vnútorné aj vonkajšie prostredie, v podmienkach zvýšenej úrovne vlhkosti a prašnosti (stupeň krytia IP65).
3. Pred započatím montáže svietidla alebo výmeny halogenidovej výbojky bezpodmienečne odpojte napájacie napätie pomocou hlavného vypínača, dodržujte zásady bezpečnosti a ochrany zdravia pri práci a dbajte na zvýšenú opatrnosť.
4. Činnosti súvisiace s pripojením k elektrickému prúdu zverte osobe, ktorá má v tejto oblasti zodpovedajúcu kvalifikáciu.
5. Elektrické zapojenie musí obsahovať ochranný vodič so zelenožltou izoláciou (je treba používať 3-žilový vodič), ktorý umožní pripojenie na ochranný kontakt svietidla.
6. Svietidlo musí byť napájané len menovitým napätím 230V, 50Hz a môžu sa používať výlučne halogenidové výbojky s technickými parametrami uvedenými v tomto návode.
7. Svietidlo s halogenidovou výbojkou je vybavené špeciálnym predradníkom (súčasť svietidla) a pre zapálenie oblúkového výboja potrebuje čas 2-5 min. (podľa typu a výrobcu použitého svetelného zdroja).
8. Správne nainštalované svietidlo je možné pripojiť len k riadne fungujúcej elektrickej inštalácii, ktorá zodpovedá platným predpisom.
9. Pri výbere miesta inštalácie je treba dbať z dôvodu vysokej teploty na minimálnu vzdialenosť namontovaného svietidla od objektov osvetľovaných miest a prvkov nachádzajúcich sa v jeho blízkosti. Súčasne musí byť zabránené možnosti oslnenia od tohoto výkonného reflektoru.
10. S ohľadom na skutočnosť, že v priebehu svietenia sa jednotlivé časti svietidla zahrievajú na vysokú teplotu, je treba pred akýmikoľvek činnosťami (napr. výmenou výbojky, čistením apod.) bezpodmienečne odpojiť napájacie napätie a vyčkať, než tieto časti vychladnú.
11. V žiadnom prípade nieje dovolené svietidlo zakrývať akýmkoľvek materiálom, je nutné zaistiť neobmedzený prístup vzduchu k zahrievajúcim sa prvkom v opačnom prípade existuje nebezpečenstvo vzniku požiaru!
12. Dovozca/distribútor nenesie žiadnu zodpovednosť za škody vzniknuté v dôsledku nesprávnej montáže, použitím nesprávnych súčastí, technickými zmenami alebo nedodržaním tohoto návodu.

Montáž:
1.Montáž je potrebné vykonať podľa pripojených nákresov.
2.Pred prvým spustením do prevádzky je potrebné sa uistiť, že všetky elektrické pripojenia a napájania sú vykonané správne a spôsobom vylučujúcim vadnú prevádzku.

Výmena zdroja svetla / údržba:
1. Výmenu je potrebné vykonať podľa predloženej nakreslenej schémy
2. Na čistenie používajte suché jemné látky.

Dbajte na čistotu životného prostredia:
1. V prípade likvidácie obalov oddeľte časti vyrobené z papieru/kartónu, od časti vyrobených z plastov a vyhoďte ich do oddelených špeciálnych nádob na odpady.
2. Svietidlo, ktoré už nebudete používať vyhoďte do koša na odpady, poraďte sa so zodpovedným predajcom, alebo dodržiavajte smernice organizácií, zaoberajúcimi sa odpadmi alebo ochranou životného prostredia.
3. V prípade likvidácie použitých výbojok dodržujte smernice ich výrobcu, alebo predajcu.

Týka sa výrobkov označených symbolom WEEE (prečiarknutý kolesový kontajner na odpad):
1. Označenie WEEE uvádza nutnosť selektívneho zberu použitého elektrického a elektronického vybavenia.
2. Takto označené výrobky nie je možné vyhadzovať spolu s ostatnými obyčajnými odpadkami.
3. Takéto výrobky môžu byť škodlivé pre životné prostredie a vyžadujú si špeciálnu formu spracovania, renovácie, recyklácie a zneškodnenia.

Інструкція: складання, обслуговування, утилізація

UA **ВИРІБ: Металогалогенова освітлювальна арматура**
Увага!
1. Технічні зміни заборонені.
2. Збережи інструкцію.

Прочитай перед початком складання:
1. Складання слід виконувати згідно з вказівками даної інструкції.
2. Арматуру можна встановлювати всередині та назовні приміщень, в умовах підвищеного рівня вологості та запиленості (ступінь захисту IP65).
3. Під час складання арматури, а також заміни лампочки, необхідно вимкнути живлення за допомогою головного вимикача, дотримуючись вимог Техніки Безпеки, а також бути надзвичайно обережним.
4. Роботи, пов'язані з електричним підключенням слід доручити особі з відповідною кваліфікацією.
5. Електричне підключення повинно мати заземлення (слід використовувати трьохжильний провід).
6. Арматуру дозволяється живити виключно номінальною напругою, а також користуватись металогалогеновими лампами з технічними параметрами вказаними у цій інструкції.
7. Правильно встановлену арматуру дозволяється підключити лише до справної електричної мережі, що відповідає діючим вимогам.
8. Вибираючи місце встановлення, необхідно звернути увагу на мінімальні відстані, котрі будуть відділяти встановлену арматуру від об'єктів освітлюваних місць, а також елементів поблизу них.
9. В зв'язку з тим, що під час роботи - елементи арматури нагріваються, перед якими-небудь роботами (наприклад, заміна ламп, очистка, і т.п.) необхідно від'єднати напругу за допомогою головного вимикача та дочекатися охолодження всіх її елементів.
10. В жодному випадку не дозволяться накривати арматуру яким-небудь матеріалом, слід забезпечити вільний доступ повітря до нагрівальних елементів в протилежному випадку, існує небезпека виникнення пожежі!
11. Імпортер/Постачальник не несе жодної відповідальності за виникнення ушкоджень у результаті неправильного монтування, застосування невідповідних матеріалів, введення технічних змін, а також не дотримання інструкції.

Складання:
1.Складання слід виконувати згідно з представленими рисунками:
2.Перед першим включенням, слід переконатись в тому, що всі електричні з'єднання, а також кріпленні виконано правильно.

Заміна джерела світла / консервація:
1. Заміну необхідно проводити згідно з представленою схемою.
2. Для очистки необхідно використовувати сухі та м'які тканини.

Збереження чистоти навколишнього середовища:
1. Перед тим, як викинути упаковку, відділи елементи з паперу/картону від пластмаси чи інших матеріалів та викинь їх в окремі відповідні контейнери для сміття.
2. Арматуру, котрою не будеш користуватись, викинь у відповідні посудини для сміття, або звернись до відповідних організацій, котрі займаються очисткою та охороною навколишнього середовища.
3. Викидаючи використані лампи дотримуйся відповідних вказівок продавця, або виробника.

Відноситься до виробів позначених символом WEEE (перекреслений кольоровий контейнер для відпадків):
1. Позначення WEEE вказує на необхідність селективного збирання використаного електроустаткування та електронних пристроїв.
2. Так позначені вироби не дозволяється викидати у загальний смітник, в тому числі інші відпадки.
3. Такі вироби можуть бути шкідливі для навколишнього середовища та вимагають спеціальної форми переробки, регенерації, рециркуляції та утилізації.

Instrucțiuni de montaj, întreținere, utilizare

RO MD **PRODUSUL:** Corp de iluminat cu halogenură de metal
Atenție!
1. Modificările tehnice rezervate.
2. Păstrează instrucțiunile.

Citește înainte de a trece la montaj:
1. Montajul se va executa conform acestor instrucțiuni.
2. Corpurile de iluminat pot fi montate atât în interiorul încăperilor cât și în exteriorul lor, în condiții de umiditate și praf ridicate (gradul de protecție IP65).
3. În timpul montajului corpului de iluminat sau a înlocuirii becului, se va opri alimentarea cu ajutorul întrerupătorului principal, se vor respecta regulile de Igienă și Protecție a Muncii și se va lucra cu atenție sporită.
4. Operațiunile de conexiuni electrice vor fi executate de persoane autorizate.
5. Conexiunea electrica trebuie să conțină conductorul de protecție (se va folosi cablu cu trei fire) care va fi legat la contactul corpului de iluminat.
6. Corpul de iluminat poate fi alimentat doar cu tensiunea nominală și pot fi folosite în el becuri cu halogenură de metal cu parametrii tehnici indicați în aceste instrucțiuni.
7. Corpul de iluminat corect montat, poate fi conectat doar la o instalație electrică care funcționează bine conform normelor în vigoare.
8. În stabilirea locului de montaj se va acorda atenție distanțelor minime între corpul de iluminat și obiectele, spațiile iluminate și elementele din jurul lui.
9. Având în vedere faptul că în timpul funcționării respectiv iluminării -elementele corpului de iluminat se încălzesc. Înainte de orice operațiuni (de exemplu curățare, etc.) se va întrerupe tensiunea de alimentare de la întrerupătorul principal și se va aștepta până ce elementele se răcesc.
10. În nici un caz nu se admite acoperirea corpului de iluminat cu nici un fele de material, trebuie asigurat accesul liber al aerului la elementele care se încălzesc; în caz contrar există pericol de izbucnire a incendiului!
11. Importatorul/Furnizorul nu își asumă răspunderea pentru daunele apărute în urma unui montaj necorespunzător, în urma folosirii unor elemente neadecvate ca și datorate modificărilor tehnice și nerespectării acestor instrucțiuni.

Montajul:
1.Montajul se va executa conform schițelor prezentate.
2.Înainte de prima punere în funcțiune se va verifica încă odată dacă toate conexiunile electrice și dispozitivele de fixare sunt executate corect și exclud funcționarea defectuoasă

Înlocuirea sursei de lumină / întreținere:
1. Înlocuirea trebuie făcuta conform schiței prezentate.
2. Pentru curățat se va folosi țesături delicate și uscate.

Ai grijă de starea mediului înconjurător:
1. În caz de aruncare a ambalajului, separă părțile executate din hârtie/carton de cele din masă plastica sau alte materiale și depozitează-le separat în containerele pentru deșeuri.
2. Corpurile pe care nu le mai vei folosi depozitează-le în containerele prevăzute pentru deșeuri sau procedează conform dispozițiilor organizației care se ocupă de salubritate sau protecția mediului din regiunea ta.
3. În cazul aruncării becurilor uzate conformează-te indicațiilor vânzătorului sau producătorului.

Refritor la produsele marcate cu simbolul WEEE (containerul special pe rotile pentru deșeuri):
1. Marcajul WEEE indică necesitatea de colectare selectivă a echipamentului electric și electronic uzat.
2. Produsele astfel marcate nu pot fi aruncate la gunoiul obișnuit împreună cu alte deșeuri.
3. Aceste produse pot provoca daune mediului natural și necesită o formă specială de prelucrare, recuperare, reciclare și neutralizare.

Juhend: koostamine, teenindamine, utiliseerimine.

EST **TOODE: Metallhalogeen armatuurvalgusti.**

Tähelepanu:
1. Tehniliste muutuste osas on kokku lepitud.
2. Säilita juhend.

Loe läbi enne koostamist.
1. Koostamist tuleb teostada kooskõlas käesoleva juhendiga.
2. Armatuurvalgusti saab paigaldada nii ruumidesse kui ka väljapoole ruume, kõrgendatud niiskuse ja tolmususe tingimustes.(kaitsetase IP65).
3. Armatuuri koostamise kui ka lambi vahetamise ajal tuleb kohustuslikus korras välja lülitada toitepinge, mida teostatakse läbi pealüliti, järgides Tervisekaitse ja Tööohutuse eeskirju, samuti tuleb järgida erilist ettevaatust.
4. Toimingud, seotud ühendamisega vooluvõrkku, teostab ainul vastava kvalifikatsiooniga isik.
5. Armatuurvalgusti pingestamine sisaldab kaitsmejuhet (tuleb kasutada kolmesoonelist juhet), mis annab võimaluse ühenduseks armatuurvalgusti kaitsmepesaga..
6. Armatuuri tohib toita eranditult nominaalpingega, samuti kasutada metallhalogeenlampe, mille tehnilised näitajad on toodud käesolevas juhendis.
7. õigesti paigaldatud armatuurvalgustit tohib ühendada ainult korras elektrisüsteemi, mis vastab tavanõuetele.
8. Paigaldamise koha valikul tuleb pöörata tähelepanu minimaalsetele vahemaadele, mis peavad olema valgusti ja valgustatava objekti vahel valgustatavate kohtade ja lähedal olevate esemete suhtes.
9. Seoses sellega, et armatuurvalgusti ja armatuuri elemendid töö käigus soojenevad enne igasuguste toimingute, nt. lambi vahetuse, puhastamise jne., on kohustuslik pealülitiga väljalülitada toitepinge ja oodata kuni kõik elemendid jahtuvad.
10. Mitte mingil juhul ei tohi armatuuri kinni katta, soojenevatele elementidele tuleb tagada vaba õhu ligipääs, vastasel juhul on tulekahju oht!
11. Importija/tarnija ei kanna mingit vastutust tekkinud kahjudega mis on seotud armatuurvalgusti vale paigaldamise, mittevastavate materialide kasutamise, tehniliste muutuste kui ka juhendi mitte järgimisega.

Koostamine.
1.Koostamist tuleb läbi viia vastavuses juuresolevate joonistega.
2.Enne esimest lülitamist tuleb veenduda, et kõik elektrilised ühendused kui ka kinnitused, on teostatud õigesti, vältides rikkeid armatuurvalgusti töös.

Lambipirni vahetamine /hoiustamine:
1. Vahetust tuleb teostada vastavalt näidatud skeemile.
2. Puhastamiseks tuleb kasutada kuiva pehmet riiet.

Hoolitse ümbritseva keskkonna puhtuse eest.
1. Enne seda, kui viskad pakendi ära, eralda paberi või kartongi osad plastmassist või mõnest teisest materialist ja aseta eraldatud materialid vastavatesse eraldi prügikonteineritesse..
2. Armatuurvalgustit, mida sa ei kasuta, viska vastavasse prügikonteinerisse, või pöördu teie piirkonnas puhastuse ja keskonnakaitsega tegelevate vastavate asutuste poole.
3. Ärakasutatud lampide äraviskamise korral järgi müüja või tootja vastavaid juhendeid.

Puudutab tähisega WEEE tooteid (värvilisse jäätmekonteinerisse viskamiseks):
1. Tähis WEEE osutab vajadusele kasutud elektriline või elektrooniline toode valikuliselt osadeks lammutada.
2. Sellist tähistust kandvaid tooteid ei tohi visata ära koos olmeprügiga.
3. Need tooted võivad olla keskkonnakahjulikud ning nõuavad erikäitlust ja kahjutustamist.

Kanlux			
MTH-473/70W	RX7s	1 X 70W, 1,0A	4500g
MTH-473/150W	RX7s	1 X 150W, 1,8A	5000g

230V~, 50Hz IP65 1m

Kanlux			
MTH-478/250W	E40	1 X 250W, 2,1A	8000g
MTH-478/400W	E40	1 X 400W, 3,5A	8500g

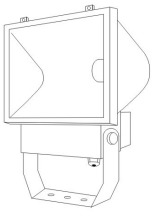

230V~, 50Hz IP65 1m

MTH-473

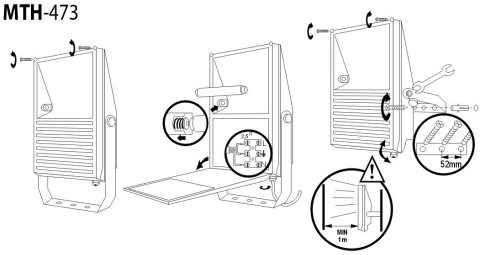

MTH-478

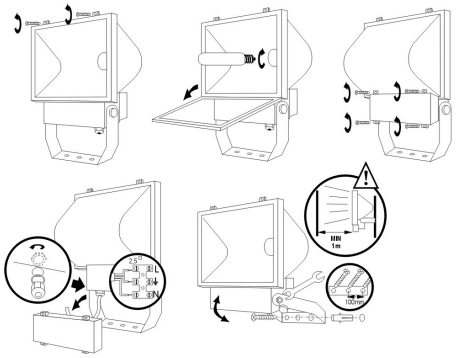

Kanlux

MTH-473/70W
MTH-473/150W

MTH-478/250W
MTH-478/400W

GB PL CZ H BG D LT LV RUS BY SK UA RO MD EST

(GB) (D) (BG) (LT) (LV) (RUS) (BY) (UA) (RO) (MD) (EST)
(PL) Kanlux sp. z o.o., ul. Objazdowa 1-3, 41-922 Radzionków
(CZ) Distributor: Kanlux, s.r.o. Sadová 618, 738 01 Frýdek-Místek
(SK) Distributor: Kanlux, s.r.o., (OS) Štefánikova 19, 911 01 Trenčín
(H) Forgalmazza: Kanlux Kft. 9026 Győr, Bácsai út 153.

www.kanlux.com

200405-1

Instruction: Installation, operation, utilisation

GB **PRODUCT:** Metalhalide light fitting

Note!
1. Technical modifications reserved.
2. Keep the instruction.

Read prior to the installation:
1.The installation is to be performed in accordance with these instructions.
2.The fittings can be mounted inside or outside of compartments as well as under the conditions of increased humidity and dustiness (protection level IP65).
3.During the mounting of the fitting and removal of the bulb, it is imperative to disconnect the power supply by means of the main switch, observe the industrial safety regulations and take special precautions.
4.Activities related to the power supply connection are to be commissioned to an authorized person.
5.The power supply connection must be provided with a protective circuit (three-conductor cable is to be used) enabling connection to the fitting's protective contact.
6.The fitting is to be supplied with rated voltage only. Metalhalide bulbs of the parameters provided in this instruction are to be used.
7.Correctly mounted fitting can only be connected to a properly functioning wiring system which meets relevant requirements.
8.When choosing the place for mounting, the required minimum distance must be kept between the fitting and the object, i.e. the lightened place and elements located in the surroundings of the fitting.
9.Owing to the fact that the fitting components heat up during the operation (lighting), prior to any activities (e.g. metalhalide bulbs replacement or cleaning, etc.) it is imperative to disconnect the power supply by means of the main switch and wait until the fitting components cool down.
10.Under no circumstances can the fitting be covered with any materials. Free access of air must be provided to the elements which heat up, otherwise there is a risk of fire!
11.The Importer/Supplier bears no responsibility for damages resulting from inappropriate installation, application of inappropriate components, technical modifications and failure to comply with these instructions.

Installation:
1. The installation is to be performed in accordance with the drawings provided:
2. Prior to the first switching-on, it is required to make sure that all electric connections and mountings are made correctly, in a way excluding their defective operation.

Light source replacement / maintenance:
1. The mounting must be performed in accordance with the diagram provided.
2. Use soft and delicate fabrics for cleaning.

Take care of the natural environment cleanliness:
1. In case of the package disposal, separate the paper/paperboard components from the components made of plastic or other materials and dispose them into separate waste bins.
2. Dispose needless fittings into appropriate waste bins or refer to the guidelines of your local environmental protection organisations.
3. For disposal of used-up bulbs, see the seller's or manufacturer's instructions.

Applies to the products labeled WEEE (crossed out waste bin)
1. WEEE label signifies the necessity of selective collection of waste electric and electronic equipment.
2. The products thus marked must not be disposed of to the standard waste bins together with other types of waste.
3. Such products may be environmentally harmful and require special forms of processing, recovery, recycling and neutralization.

Instrukcja: montaż, obsługa, utylizacja

PL **WYRÓB:** Oprawa oświetleniowa metalohalogenkowa

Uwaga!
1. Zmiany techniczne zastrzeżone.
2. Przechowuj instrukcję.

Przeczytaj przed przystąpieniem do montażu:
1. Montaż należy wykonać zgodnie z zaleceniami tej instrukcji.
2. Oprawy mogą być montowane zarówno wewnątrz jak i na zewnątrz pomieszczeń, w warunkach o podwyższonym poziomie wilgotności i zapylenia (stopień ochrony IP65).
3. Podczas montażu oprawy oraz wymiany żarówki, należy bezwzględnie odłączyć napięcie zasilające za pomocą wyłącznika głównego, przestrzegać zasad BHP (Bezpieczeństwo i Higiena Pracy) oraz zachować szczególną ostrożność.
4. Czynności związane z podłączeniem elektrycznym należy zlecić osobie posiadającej odpowiednie uprawnienia.
5. Połączenie elektryczne musi zawierać przewód ochronny (należy stosować przewód 3-żyłowy), który umożliwia podłączenie do styku ochronnego oprawy ⏚
6. Oprawę można zasilić wyłącznie napięciem znamionowym oraz stosować lampy metalohalogenkowe o parametrach technicznych podanych w tej instrukcji. Lampy metalohalogenkowe wymagają kilku minut do osiągnięcia pełnego strumienia świetlnego.
7. Poprawnie zamontowaną oprawę można podłączyć jedynie do sprawnej instalacji elektrycznej, odpowiadającej obowiązującym wymaganiom.
8. Przy wyborze miejsca instalacji należy zwrócić uwagę na minimalne odległości, jakie będzie miała zamontowana oprawa od obiektów między oświetlanych oraz elementów znajdujących się w jej sąsiedztwie.
9. Ze względu na fakt, że w czasie pracy świecenia, elementy oprawy nagrzewają się do wysokiej temperatury, przed jakimikolwiek czynnościami (np. wymianą lampy metalohalogenkowej, czyszczeniem, itp.) należy bezwzględnie odłączyć napięcie zasilające i odczekać do czasu wystygnięcia jej elementów.
10. W żadnym wypadku oprawy nie wolno okrywać jakimkolwiek materiałem, należy zapewnić swobodny dostęp powietrza do nagrzewających się elementów w przeciwnym wypadku istnieje niebezpieczeństwo powstania pożaru!
11. Nieodpuszczalne jest użytkowanie oprawy bez lub z popękaną szybką ochronną.
12. Importer/Dostawca nie ponosi żadnej odpowiedzialności za szkody powstałe w skutek nieprawidłowego montażu, zastosowania nieodpowiednich elementów, zmian technicznych oraz nie przestrzegania tej instrukcji.

Montaż:
1.Montaż należy wykonać wg przedstawionych rysunków:
2.Przed pierwszym uruchomieniem należy upewnić się, że wszystkie połączenia elektryczne oraz mocowania są wykonane prawidłowo i w sposób wykluczający wadliwe działanie.

Wymiana źródła światła / konserwacja:
1. Wymianę należy przeprowadzić wg przedstawionego schematu rysunkowego
2. Do czyszczenia należy stosować suche delikatne tkaniny.

Dbaj o czystość środowiska naturalnego:
1. W sytuacji wyrzucania opakowania oddziel części wykonane z papieru/tektury od elementów z tworzyw sztucznych lub innych materiałów i wyrzuć je do osobnych, odpowiednich pojemników na odpadki.
2. Oprawy, której nie będziesz używał wyrzuć do odpowiednich pojemników na odpadki lub zastosuj się do wytycznych organizacji zajmujących się oczyszczaniem lub ochroną środowiska w Twoim regionie.
3. W przypadku wyrzucania zużytych lamp metalohalogenkowych zastosuj się do wytycznych ich sprzedawcy lub producenta.

Dotyczy wyrobów oznaczonych symbolem WEEE (przekreślony kołowy kontener na odpady):
1. Oznaczenie WEEE wskazuje na konieczność selektywnego zbierania zużytego sprzętu elektrycznego i elektronicznego.
2. Wyrobów tak oznaczonych nie można wyrzucić do zwykłych śmieci razem z innymi odpadami.
3. Wyroby takie mogą być szkodliwe dla środowiska naturalnego i zdrowia ludzkiego, wymagają specjalnej formy przetwarzania, odzysku, recyklingu i unieszkodliwiania.

Návod: montaž, obsluha, údržba a likvidace

CZ **VÝROBEK:** Průmyslové **halogenidové svítidlo IP54**

Pozor!
1. Technické změny vyhrazeny.
2. Uchovejte návod.

Přečtěte si před montáží:
1. Montáž je nutno provést v souladu s pokyny v tomto návodu.
2. Tato průmyslové svítidla jsou výkonné reflektory pro osvětlení parkoviště, sportoviště, průmyslových areálů, fasád apod. Jsou vyrobeny z kvalitní kovové slitiny, účinného reflektoru a krycího tvrzeného skla. Mohou být používána pro vnitřní i venkovní prostředí, v podmínkách zvýšené úrovně vlhkosti a prašnosti (stupeň kryti IP65).
3. Před započetím montáže svítidla nebo výměny halogenidové výbojky bezpodmínečně odpojte napájecí napětí pomocí hlavního vypínače, dodržujte zásady bezpečnosti a ochrany zdraví při práci a dbejte zvýšené opatrnosti.
4. Činnosti související s připojením k elektrickému proudu svěřte osobě, která má v této oblasti odpovídající kvalifikaci.
5. Elektrické zapojení musí obsahovat ochranný vodič se zelenožlutou izolací (je třeba používat 3-žilový vodič), který umožní připojení na ochranný kontakt svítidla.
6. Svítidlo musí být napájeno pouze jmenovitým napětím 230V, 50Hz a lze používat výlučně halogenidové výbojky s technickými parametry uvedenými v tomto návodu.
7. Svítidlo s halogenidovou výbojkou je vybaveno speciálním předřadníkem (současť svítidla) a pro zapálení obloukového výboje potřebuje čas 2-5 minut (dle typu a výrobce použitého světelného zdroje).
8. Správně nainstalované svítidlo je možné připojit pouze k řádně fungující elektrické instalaci, která odpovídá platným předpisům.
9. Při výběru místa instalace je třeba dbát z důvodu vysoké teploty na minimální vzdálenosti namontovaného svítidla od objektů osvětlovaných míst a prvků nacházejících se v jejím sousedství. Současně musí být zamezeno možnosti ošlehání od tohoto výkonného reflektoru.
10. S ohledem na skutečnost, že v průběhu svíceni se jednotlivé části svítidla zahřívají na vysokou teplotu, je třeba před jakýmikoli činnostmi (např. výměnou výbojky, čištěním apod.) bezpodmínečně odpojit napájecí napětí a vyčkat, než tyto části vychladnou.
11. V žádném případě není dovoleno svítidlo zakrývat jakýmkoli materiálem, je nutno zajistit neomezený přístup vzduchu k zahřívajícím se prvkům v opačném případě zde existuje nebezpečí vzniku požáru!
12. Dovozce/distributor nenese žádnou odpovědnost za škody vzniklé v důsledku nesprávné montáže, použitím nesprávných součástí, technickými změnami nebo nedodržením tohoto návodu.

Montáž:
1.Před zahájením montáže nutno zjistit, zda elektrická instalace není pod napětím!
2.Montáž provádějte podle předložených nákresů:
3.V žádném případě se v průběhu instalace nesmí zapomenout na připojení ochranného vodiče (vodič s izolací v barvě zelenožlutě)!
4.Před zapnutím napájecího napětí je zapotřebí se ujistit, že všechny elektrické spoje a upevnění jsou provedeny správně a způsobem vylučujícím vadné fungování.

Výměna zdroje světla / údržba:
1. Výměnu je třeba provést podle přiloženého názorného schématu.
2. Na čištění použivejte suché jemné látky.

Dbejte na čistotu životního prostředí:
1. V případě likvidace obalů oddělte části vyrobené z papíru/kartónu, od částí vyrobených z plastu a vyhoďte je do oddělených speciálních nádob na odpady.
2. Svítidlo, které již nebudete používat vyhoďte do koše na odpady, poraďte se s odpovědným prodejcem, nebo se dřžte směrnic organizací, zabývajících se odpady nebo ochranou životního prostředí.
3. V případě likvidace použitých výbojek dodržujte směrnice jejich výrobce, nebo prodejce.

Týká se výrobků označených symbolem WEEE (přeškrtnutý kolový kontejner na odpad):
1. Označení WEEE uvádí nutnost selektivního sběru použitého elektrického a elektronického vybavení.
2. Takto označené výrobky není možno vyhazovat spolu s ostatním běžným odpadem.
3. Takovéto výrobky mohou být škodlivé pro životní prostředí a vyžadují zvláštní formu zpracování, renovace, recyklace a zneškodnění.

Szerelési és használati útmutató

H **TERMÉK:** Fémhalogén világító test

Vigyázat!
1. A műszaki változtatások jogát a gyártó fenntartja!
2. Kérjük az útmutatót őrizze meg.

Az útmutatót kérjük olvassa el mielőtt neklíat az összeszereléshez:
1. Az összeszerelést a használati utasításnak megfelelően kell elvégezni.
2. A szerelényeket bel- és kültéri helyiségekben is fel lehet szerelni, megemelt pára és portartalom mellett is (IP65 védelmi szint).
3. A szerelény felszerelése és az izzólámpa cseréje alatt minden esetben áramtalanítani kell a főkapcsoló segítségével, be kell tartani a munkavédelmi előírásokat.
4. Az elektromos hálozatba való kapcsolást csak szakember végezheti.
5. Az elektromos kapcsolásnak tartalmaznia kell védő földelést (használjon 3-eres vezetéket), amely lehetővé teszi a szerelény védelmi érintkezőjéhez való összekapcsolást.
6. A szerelényt csak névleges feszültséggel lehet táplálni és az útmutatóban megadott műszaki paraméterű fémhalogénizzókat szabad használni.
7. A helyesen összeszerelt szerelényt csak a jól működő, előírásoknak megfelelő elektromos hálózatra lehet rákapcsolni.
8. A felszerelés helyének kiválasztásánál figyelembe kell venni a szerelény és közelében levő tárgyak közötti biztonsági távolságot.
9. Mivel működés világítás közben a szerelény elemei magas hőmérsékletre melegednek fel, mindenféle szerelési, karbantartási művelet előtt (pl. izzócsere, tisztítás stb.) feltétlenül áramtalanítani kell a főkapcsoló segítségével és meg kell várni, amíg lehűlnek az alkatrészei.
10. Semmilyen esetben sem lehet a világítási szerelényt bármilyen anyaggal betakarni, biztosítani kell a levegő szabad útját a felmelegedő elemekhez ellenkező esetben fennáll a tűz kialakulásának a veszélye!
11. A Kania-Hungary Kft. a nem megfelelő összeszerelés, a nem megfelelő elemek használata, technikai változtatások és a használati utasítás be nem tartásából eredő károkért nem vállal felelősséget.

Összeszerelés:
1. Az összeszerelést a mellékelt ábra alapján kell elvégezni.
2. Az első bekapcsolás előtt meg kell győződni arról, hogy az elektromos kapcsolások és az összeszerelés is helyesen van elvégezve és ki van zárva a hibás működés lehetősége.

A fényforrás cseréje / karbantartás:
1. A cserét a mellékelt ábra alapján kell elvégezni.
2. Tisztításhoz száraz szövetet kell használni.

Környezetvédelmi tanácsok:
1. A világítási szerelény, illetve annak elemei nem veszélyesek a környezet számára.
2. A csomagolóanyag és az elhasznált fényforrások elhelyezését, a termék selejtezését minden esetben a szelektív hulladékgyűjtés szabályai szerint végezze!
3. Elhasznált izzók kidobása esetén alkalmazkodni kell az eladó vagy a gyártó irányelveihez.

WEEE jellel megjelölt termékekre vonatkozik (áthúzott kör alakú hulladék konténer):
1. A WEEE jelölés az elhasznált elektronikai és elektromos készülékek feltétlen szelektív gyűjtésére utal.
2. Az ily módon jelölt termékeket nem szabad az általános szemetesbe, a többi hulladékkal együtt tárolni.
3. Az ily módon jelölt termékek veszélyesek lehetnek a természetes környezetre és speciális feldolgozási, visszagyűjtési, újrahasznosítási és megsemmisítési eljárást igényelnek.

Instrukcja: montavimas, naudojimas, utilizavimas

LT **GAMINYS: Metalo halogeninės lempos pro ektorius**

Dėmesio!
1. Techniniai pakeitimai neleid iami.
2. Saugoti instrukciją.

Prieš montuodami perskaitykite:
1. Montavimą reikia atlikti vadovaujantis šios instrukcijos nurodymais.
2. Hermetinį šviestuvą galima montuoti tiek patalpų viduje, tiek išorėje, padidintos drėgmės ir dulkių salygomis (apsaugos lygis IP65).
3. Montuodami šviestuvą ir keisdami lempute būtinai turite atjungti maitinimo įtampą pagrindiniu jungikliu ir laikytis darbo saugos ir higienos reikalavimų bei prisilaikyti ypatingo atsargumo.
4. Elektros pajungimo darbus reikia patikėti kompetentingam asmeniui.
5. Elektrinis pajungimas turi turėti įžeminimo laidą (būtina naudoti trijų gyslų laidą), kurį galima būtų pajungti prie apsauginio metalo halogeninės lempos kontakto.
6. Prie šviestuvo galima pajungti tiktai nominalią įtampą ir naudoti metalo halogenines lemputes, kurių techninai parametrai nurodyti šioje instrukcijoje.
7. Taisyklingai sumontuota metalo halogeninės lempos šviestuvą galima pajungti tiktai prie tvarkingai veikiančios elektros instalacijos, attinkančios galiojančius reikalavimus.
8. Parenkant intalacijos vieta reikia atkreipti dėmesį į minimalius atstumus tarp šviestuvų ir objektų apšviečiamų plotų bei šalia esančių elementų.
9. Atsižvelgiant į tai, jog veikimo metu šviečiant, šviestuvo elementai įkaista, prieš pradėdami bet kokius darbus (pvz. lemputės keitimas, šviestuvo valymas ir pan.) būtina išjungti srovės maitinimą pagrindiniu jungikliu ir palaukti kol įkaite elementai atvės.
10. Jokiu būdu negalima uždengti šviestuvo korpuso kokia nors medžiaga, būtina užtikrinti laisvą oro priėjimą prie kaistančių elementų kitaip gali kilti gaisro grėsmė!
11. Importuotojas/tiekėjas neatsako už žalą, atsiradusią dėl netaisyklingo montavimo, netinkamų elementų panaudojimo, techninių pakeitimų ir šios instrukcijos rekomendacijų nesilaikymo.

Montavimas:
1.Montavimą atlikti vadovaujantis pateiktais paveiksliukais:
2.Prieš pajungiant pirmą kartą, būtina įsitikinti, kad visi elektros sujungimai ir sutvirtinimai atlikti taisyklingai ir viskas veiks be defektų.

□vlesos □altinio keitimas / konservavimas:
1. Keitim¹ atlikti vadovaujantis pateiktu paveiksleliu.
2. Valymui naudoti □varius ir □velnius audinius.

Rūpinkis aplinkos švara:
1. Išmesdami įpakavimą atskirkite popierių/kartoną nuo plastmasinių ar kitokių pakuotės elementų ir įmeskite į atskirus atitinkamus atliekų konteinerius.
2. Metalo halogeninės lempos šviestuvą, kurio nenaudosite, išmeskite į atitinkamą atliekų konteinerį arba vadovaukitės Jūsų rajone veikiančių atliekų valymo arba aplinkos sauga besirūpinančių organizacijų rekomendacijomis.
3. Išmesdami panaudotas lemputes vadovaukitės jų pardavėjų arba gamintojų nurodymais.

Skirta gaminiams, pažymėtiems simboliu WEEE (perbrauktas atliekų ratinis konteineris):
1. Žymėjimas WEEE nurodo selektyvaus naudotų elektrinių ir elektroninių įrenginių surinkimo būtinybę.
2. Šiuo ženklu pažymėtų gaminių negalima mesti kartu su įprastomis šiukšlėmis.
3. Tokie gaminiai gali kenkti aplinkai ir reikalauja specialaus perdirbimo, perdirbimo kartotiniam panaudojimui, utilizavimo ir nukenksminimo.

Instrukcija: montāža, apkalpojums, lietošana

LV **PRODUKTS:** Metālhalogēna apgaismojuma rāmis

Uzmanību!
1. Tehniskās izmaiņas ir rezervētas.
2. Saglabāt instrukciju.

Iepazīties ar instrukciju pirms montāžas sākuma:
1. Montāžu jāveic saskaņā ar šīs instrukcijas ieteikumiem.
2. Hermēt.gaismeklis var būt instalēts telpās, kā arī ārpusē, apstākļos ar paaugstinātu mitruma un putekļu pakāpi (aizsardzības līmenis IP65).
3. Augstmojuma rāmja montāžas laikā, kā arī spuldzes mainīšanas laikā, pilnībā jāizslēdz elektriņa ar galveno slēdzi un jālievēro darba drošības un higiēnas noteikumi, kā arī jābūt sevišķi piesardzīgiem.
4. Pievienošanu elektrībai drīkst veikt tikai kvalificēts elektriķis.
5. Elektrības savienojumam ir jabūt ar sazemējumu (ir jālieto trīsdzīslu vads), kurš ļauj pievienot gaismeklim drošības savienojumu.
6. Āpgaismojuma rāmi var apgādāt tikai ar indikatora spriegumu un lietot tikai metālhalogēna spuldzes ar tehniskiem parametriem, kādi norādīti šajā instrukcijā.
7. Pareizi montēts gaismekli drīkst pieslēgt tikai pie pareizi darbojošās elektrības instalācijas, kura atbilst spēkā esošiem noteikumiem.
8. Izvēloties instalācijas vietu, jāpievērš uzmanība minimālam attālumam, kāds būs starp instalēto apgaismojuma rāmi un citiem objektiem - apgasimotajiem objektiem un elementiem, kuri atrodas to tuvumā.
9. Hermēt.gaismekļa darba laikā, gaismekļa elementi sakarst, tāpēc pirms jebkādām darbībām (piem. spuldzes nomaiņa, tīrīšana, utt.) ieteicīgi ir jāatslēdz spriegums ar galveno slēdzi un jānogaida, kamēr gaismekļa elementi atdziest.
10. Nekādā gadījumā rāmi nedrīkst apsegt ar jebkādu materiālu, ir jānodrošina brīva gaisa piekļūšana elementiem, kuri sakarst - pretējā gadījumā draud ugunsgrēka izcelšanās!
11. Importētājs/Piegādātājs neatbild par hermēt.gaismekļa defektiem, kurus izrasījusi nepareiza montāža, neatbilstošu elementu izmantošana, tehniskas izmaiņas vai instrukcijas neievērošana.

Montāža:
1.Montāža jāveic saskaņā ar parādītajiem zīmējumiem:
2.Pirms pirmās ieslēgšanas jāpārliecinās, vai visi elektrības savienojumi un stiprinājumi ir veikti pareizi, lai izslēgtu nepareizu darbību.

Gaismas avota mainīšana / konservācija:
1. Gaismas avotu mainīšanu jāveic saskaņā ar nodoto shēmu.
2. Tīrīšanā jālieto sauso delikāto audu.

Rūpējies par apkārtējo vidi:
1. Ievietojot gaismekļa iepakojumu atkritumu tvertnē jāatdala papīra daļas no plastmasas un citiem elementiem, jāizmet atsevišķās, speciāli piemērotās atkritumu tvertnēs.
2. Gaismekli, kuru vairs nelietosi, jāizmet tam piemērotās atkritumu tvertnēs, vai jaievēro dabas aizsardzības organizāciju ieteikumi.
3. Ievietojot izlietotās spuldzes atkritumu tvertnē ievēro pārdevēja vai ražotāja ieteikumus.

Attiecas produktiem, kuri ir apzīmēti ar WEEE simbolu (pārsvītrots rata atkritumu konteiners):
1. WEEE apzīmējums nozīme nepieciešamību veikt elektrisko un elektronisko ierīču selektīvo savākšanu.
2. Produkti, kuri ir apzīmēti tādā veidā, nevar būt izmesti ar parastiem atkritumiem.
3. Produkti tādi var būt kaitīgi vides apkārtnei un jābūt speciāli pārstrādāti vai neitralizēti.

Anweisung: Montage, Bedienung, Entsorgung

D **PRODUKT:** Leuchte mit Metallhalogenidlampe

Achtung!
1. Technische Änderungen sind vorbehalten.
2. Die Anleitung ist aufzubewahren.

Bitte vor der Montage lesen:
1. Die Montage ist nach der vorliegenden Anweisung durchzuführen.
2. Die Leuchten können sowohl innen als auch draußen eingesetzt werden, wo erhöhte Feuchtigkeit und erhöhter Staubgehalt herrschen (Schutzgrad IP65).
3. Bei der Montage der Leuchte sowie beim Auswechseln der Lampe haben die Leitungen unbedingt spannungsfrei zu sein (den Hauptschalter in Nullstellung bringen), die UVV sind zu beachten und besondere Vorsicht ist zu üben.
4. Der elektrische Anschluss kann nur von einer dazu befugten Person durchgeführt werden.
5. Der Elektroanschluss muss eine Schutzleitung enthalten (dreiadrige Leitung benutzen), die den Anschluss an den Schutzkontakt der Leuchte ermöglicht.
6. Die Leuchte kann ausschließlich mit Nennspannung gespeist werden. Eingesetzt werden können nur Metallhalogenidlampen mit in dieser Anweisung angegebenen technischen Daten.
7. Die richtig montierte Leuchte kann nur an eine intakte Elektroinstallation angeschlossen werden, die den geltenden Vorschriften entspricht.
8. Bei der Wahl der Stelle, wo die Leuchte montiert werden soll, ist zu beachten, dass die Mindestentfernungen zu den beleuchteten sowie benachbarten Objekten gehalten werden.
9. Da die Leuchtenteile sich bei der Arbeit beim Leuchten bis zu einer hohen Temperatur erhitzen, ist unbedingt vor jedem Eingriff (z.B. Auswechseln der Leuchte, Instandhaltung u. ä.) die Spannung mit dem Hauptschalter auszuschalten und abzuwarten bis die Leuchtenteile ausgekühlt sind.
10. Auf keinen Fall kann die Leuchte mit fremden Materialien abgedeckt werden, freier Luftzutritt zu den heiß werdenden Teilen ist zu sichern sonst Brandgefahr!
11. Der Einführer/ Lieferant übernimmt keine Haftung für Schäden, die aus einer unsachgemäßen Montage, dem Einsatz von ungeeigneten Teilen, aus technischen Änderungen des Aufbaus oder aus Nichtbeachtung der vorliegenden Anleitung resultieren.

Montage:
1. Die Montage ist nach dem dargestellten Schema durchzuführen:
2. Vor der ersten Inbetriebsetzung ist zu prüfen, ob alle elektrischen Anschlüsse sowie Befestigungen so ausgeführt sind, dass ein fehlerhaftes Funktionieren ausgeschlossen ist.

Auswechseln der Lichtquelle / Instandhaltung:
1. Das Auswechseln ist nach dem dargestellten Schema durchzuführen.
2. Die Leuchten können nur mit weichem, trockenem Stoff gereinigt werden.

Sorgen Sie für die Umwelt:
1. Bei Entsorgung der Verpackung die Papier/Pappeteile von den Kunststoffteilen und anderen Bestandteilen trennen und in separaten, geeigneten Abfallcontainern entsorgen.
2. Leuchten, die nicht mehr benutzt werden, in einem geeigneten Abfallcontainer entsorgen ggf. Richtlinien der Umweltschutz- oder Entsorgungsorganisationen in Ihrer Gegend befolgen.
3. Bei Entsorgung der verbrauchten Lampen sind Anweisungen des Herstellers oder Verkäufers zu befolgen.

Es gilt für Produkte mit dem WEEE-Zeichen (durchgestrichener Abfallcontainer auf Rädern):
1. Das WEEE-Zeichen verweist auf die Notwendigkeit, verbrauchte Elektro- und Elektronikgeräte getrennt zu sammeln
2. Produkte, die dieses Zeichen tragen, können nicht mit normalem Müll entsorgt werden.
3. Derartige Produkte können umweltschädlich sein und benötigen besondere Methode der Verarbeitung, Wiederverwertung, Recycling und Unschädlichmachung.

Инструкция: монтаж, обслужване, утилизиране

BG **ИЗДЕЛИЕ:** Осветителна металохалогенна арматура

Внимание!
1. Технически изменения са недопустими поради запазени права.
2. Съхрани инструкцията.

Прочети преди да пристъпиш към монтаж:
1. Монтажът следва да се извърши в съответствие с препоръките на тази инструкция.
2. Осветителните арматури могат да бъдат монтирани, както вътре, така и извън помещения, при условия с повишено ниво на влажност и запрашеност (степен на защита IP65).
3. По време на монтаж на арматурата и смяна на крушката следва безусловно да се изключи захранването напрежение чрез главния изключвател, да се спазват правилата за Безопасност и хигиена на труда и да се постъпва с изключително внимание.
4. Действията, свързани с електрическото присъединяване следва да се възложат на лице, притежаващо съответни правоспособности.
5. Електрическата връзка трябва да съдържа защитен проводник (следва да се използва трижилов проводник), който прави възможно присъединяването към защитния контакт на арматурата.
6. Осветителната арматура може да се захранва само с номинално напрежение като се използват металохалогенни крушки с технически параметри, посочени в тази инструкция.
7. Правилно монтираната арматура може да се присъедини единствено към изправна електрическа инсталация, отговаряща на действащите изискания.
8. При избиране на мястото за инсталация следва да се обърне внимание на минималните разстояния между монтираната осветителна арматура и обектите осветявания места и елементите намиращи се в тяхно съседство.
9. Във връзка с това, че по време на работа светенето, елементите на арматурата се нагряват, преди предпримането на каквито и да е действия (например, смяна на металохалогенни крушки, чистене и др.под.) следва безусловно да се изключи захранващото напрежение с помощта на главния изключвател и да се почака докато не станат студени нейните елементи.
10. В никакъв случай осветителната арматура не трябва да се покрива с какъвто и да е материал, следва да се осигури свободен достъп на въздух към нагряващите се елементи в противен случай съществува опасност от възникване на пожар!
11. Вносителят/Доставчикът не носи никаква отговорност за вредите, възникнали в резултат на неправилен монтаж, използване на неподходящи елементи, технически изменения и неспазване на тази инструкция.

Монтаж:
1. Монтажът следва да се изпълни съгласно представените чертежи.
2. Преди първото пускане в действие следва да се провери дали всички електрически връзки и присъединявания са изпълнени правилно и по начин, изключващ неизправното действие.

Сменяване на източника на светлината/ поддържане:
1. Смяната следва да се извърши съгласно представената чертежна схема.
2. За почистване следва да се използват сухи, деликатни тъкани.

Полагай грижи за чистотата на натуралната среда:
1. Когато опаковките стават излишни, отдели елементите изработени от хартия/картон от пластмасите или други материали и ги изхвърли в съответните отделни контейнери за вторични отпадъци.
2. Осветителната арматура, която няма да употребяваш повече, изхвърли в съответните контейнери за неизползвани отпадъци или сдобрази се с указанията на организациите, занимаващи се с очистването или защитата на околната среда в твоя регион.
3. Употребените крушки да се изхвърлят съгласно указанията на техния продавач или производител.

Отнася се до изделията, означени със символ WEEE (зачертан контейнер за отпадъци):
1. Означението WEEE посочва необходимост от селективно събиране на изразходваните електрически и електронни устройства.
2. Така означените изделия не могат да се изхвърлят на обикновен смет заедно с други отпадъци.
3. Такива изделия могат да са вредни за природната среда и изискват специална форма на преработване, възстановяване, рециклиг и обезвреждане.

Инструкция: сборка, обслуживание, утилизация

RUS BY **ИЗДЕЛИЕ: Металогалогенная осветительная арматура**

Внимание!
1. Технические изменения оговорены.
2. Сохрани инструкцию.

Прочитай перед началом сборки:
1. Сборку следует производить в соответствии с указаниями настоящей инструкции.
2. Арматура может устанавливаться, как изнутри, так и снаружи помещений, в условиях с повышенным уровнем влажности и пыльности (уровень охраны IP65).
3. Во время сборки арматуры, а также замены лампочки, следует в обязательном порядке выключить напряжение питания при помощи главного выключателя, соблюдать требования Гигиены труда и Техники Безопасности, а также соблюдать особенную осторожность.
4. Действия, связанные с электрическим подключением следует поручить лицу имеющему соответствующие квалификацию.
5. Электрическое подключение должно включать предохраняющий провод (следует использовать трёхжильный провод), который даёт возможность подключения к предохранительному контакту арматуры.
6. Арматуру можно питать исключительно номинальным напряжением, а также использовать металлогалогенные лампы с техническими параметрами, указанными в данной инструкции.
7. Правильно установленную арматуру можно подключить только к исправной электрической проводке, соответствующей обязывающим требованиям.
8. При выборе места установки, следует обратить внимание на минимальные расстояния, которые будет иметь установленная арматура от объектов освещаемых мест, а также элементов находящихся по близости.
9. В связи с тем, что во время работы, свечения, элементы арматуры нагреваются перед какими-либо действиями (например, замена металогалогенные лампы, очистка, и т.п.) следует в обязательном порядке отключить напряжение питания при помощи главного выключателя, и подождать пока остынут все элементы.
10. Ни в коем случае нельзя накрывать арматуру каким-либо материалом, следует обеспечить свободный доступ воздуха к нагревающимся элементам в противоположном случае, существует опасность возникновения пожара!
11. Импортёр/Поставщик не несёт никакой ответственности за возникновение ущерба в результате неправильной установки, применения несоответствующих материалов, технических изменений, а также не соблюдения инструкции.

Сборка:
1.Сборку следует производить в соответствии с представленными рисунками:
2.Перед первым включением, следует убедиться, что все электрические соединения, а также крепления выполнены правильно, способом, исключающим неисправную работу.

Замена источника света / консервация:
1. Замену следует произвести в соответствии с представленной схемой.
2. Для очистки следует использовать сухие нежные ткани.

Следи за чистотой окружающей среды:
1. Перед тем, как выкинуть упаковку, отдели части из бумаги/картона от пластмассы или других материалов и выкинь их в отдельные соответствующие контейнеры для мусора.
2. Арматуру, которой не будешь пользоваться, выкини в соответствующие ёмкости для мусора, или обратись к соответствующим организациям, занимающимся очисткой и охраной окружающей среды в твоём регионе.
3. В случае выбрасывания использованных ламп придерживайся соответствующих указаний продавца, или производителя.

Касается изделий обозначенных символом WEEE (перечёркнутый цветной контейнер для отбросов):
1. Обозначение WEEE указывает на необходимость селективного сбора использованного электрического и электронного оборудования.
2. Так обозначенные изделия нельзя выкидывать вместе с обычным мусором и другими отбросами.
3. Такие изделия могут быть вредны для окружающей среды и требуют специального способа переработки, регенерации, рециркуляции и обезвреживания.