iiyama

# INSTRUKCJA OBSŁUGI

# ProLite

## LCD Monitor

ProLite XCB3494WQSU
ProLite XCB3497WQSNP
ProLite XCB3497WQSNPH

Bardzo dziękujemy za wybranie monitora LCD firmy iiyama.
Zalecamy, abyś poświęcił kilka minut i dokładnie przeczytał tę krótką, lecz wyczerpującą instrukcję, zanim zainstalujesz i włączysz monitor.
Przechowuj tę instrukcję w bezpiecznym miejscu do wykorzystania w przyszłości.

POLSKI

## DEKLARACJA ZGODNOŚCI Z WYMAGANIAMI OZNAKOWANIA CE

Niniejszy monitor LCD jest zgodny z wymaganiami następujących Dyrektyw WE/UE: 2014/30/UE “Dyrektywa EMC”, 2014/35/UE “Dyrektywa niskiego napięcia”, 2009/125/WE “Dyrektywa ErP” i 2011/65/UE “Dyrektywa RoHS”.
Wymogi dotyczące odporności na zakłócanie spełniane są w przypadku użytkowania urządzenia w budynkach mieszkalnych, biurowych i rzemieślniczych, a także małych zakładach, zarówno wewnątrz budynków, jak i poza nimi. Wszystkie miejsca użytkowania urządzenia charakteryzują się dostępem do publicznej sieci zasilania niskim napięciem.

IIYAMA CORPORATION: Wijkermeerstraat 8, 2131 HA Hoofddorp, The Netherlands

Model Nr. : PL3494WQ / PL3497WQP

POLSKI

Zalecamy recykling starego sprzętu. Wszelkie informacje na ten temat można znaleźć klikając link Poland na międzynarodowej stronie internetowej firmy iiyama pod adresem https://iiyama.com

- Rezerwujemy sobie prawo do zmiany danych technicznych bez uprzedzenia.
- Wszystkie znaki towarowe używane w tej instrukcji obsługi stanowią własność ich odpowiednich właścicieli.
- Numer rejestracyjny w systemie Eprel XCB3494WQSU-B1 : 2202183, XCB3497WQSNP-B1 : 2203605, XCB3497WQSNPH-B1 : 2245779

# SPIS TREŚCI

W TROSCE O TWOJE BEZPIECZEŃSTWO .....1
ZALECENIA DOTYCZĄCE BEZPIECZEŃSTWA.....1
SPECJALNE UWAGI NA TEMAT MONITORÓW LCD .....3
OBSŁUGA KLIENTA.....3
CZYSZCZENIE .....4
ZANIM URUCHOMISZ MONITOR .....5
WŁAŚCIWOŚCI .....5
KONTROLA ZAWARTOŚCI OPAKOWANIA .....5
KORZYSTANIE Z RAMIENIA LUB STOJAKA.....6
MONTAŻ I DEMONTAŻ STOJAK.....7
ELEMENTY STERUJĄCE I ZŁĄCZA : ProLite XCB3494WQSU .....10
ELEMENTY STERUJĄCE I ZŁĄCZA : ProLite XCB3497WQSNP... 11
ELEMENTY STERUJĄCE I ZŁĄCZA : ProLite XCB3497WQSNPH ..12
PODŁĄCZANIE MONITORA : ProLite XCB3494WQSU .....14
PODŁĄCZANIE MONITORA : ProLite XCB3497WQSNP /
ProLite XCB3497WQSNPH .....16
USTAWIENIA KOMPUTERA.....18
REGULACJA WYSOKOŚCI I KĄTA WIDZENIA.....18
OBSŁUGA MONITORA .....19
ZAWARTOŚĆ MENU REGULACJA.....20
FUNKCJA CZUWANIA .....32
ROZWIĄZYWANIE PROBLEMÓW .....33
INFORMACJE NA TEMAT RECYKLINGU .....34
DODATEK .....35
DANE TECHNICZNE : ProLite XCB3494WQSU-B1.....35
DANE TECHNICZNE : ProLite XCB3497WQSNP-B1 .....36
DANE TECHNICZNE : ProLite XCB3497WQSNPH-B1.....37
WYMIARY : ProLite XCB3494WQSU / ProLite XCB3497WQSNP ..38
WYMIARY : ProLite XCB3497WQSNPH .....38
SYNCHRONIZACJA.....39

# W TROSCE O TWOJE BEZPIECZEŃSTWO

## ZALECENIA DOTYCZĄCE BEZPIECZEŃSTWA

### OSTRZEŻENIE

#### ZAPRZESTAŃ UŻYTKOWANIA MONITORA, GDY CZUJESZ, ŻE WYSTĘPUJE JAKIŚ PROBLEM

Gdy zauważysz jakiekolwiek nienormalne zjawiska, takie jak dym, dziwne dźwięki lub opary, odłącz monitor i natychmiast skontaktuj się z centrum serwisowym firmy iiyama. Dalsze używanie monitora może być niebezpieczne i spowodować pożar lub porażenie prądem elektrycznym.

#### NIGDY NIE ZDEJMUJ OBUDOWY

Wewnątrz monitora znajdują się obwody wysokiego napięcia. Zdjęcie obudowy może narazić na niebezpieczeństwo pożaru lub porażenia prądem elektrycznym.

#### NIE WKŁADAJ ŻADNYCH PRZEDMIOTÓW DO MONITORA

Nie dopuszczaj do sytuacji, aby we wnętrzu monitora znalazły się jakiekolwiek ciała stałe lub płyny, na przykład woda. W razie takiego zdarzenia, natychmiast odłącz monitor i skontaktuj się ze swym dostawcą lub z centrum serwisowym firmy iiyama. Używanie monitora z jakimikolwiek obcymi obiektami wewnątrz może spowodować pożar, porażenie prądem elektrycznym lub uszkodzenie.

#### USTAW MONITOR NA PŁASKIEJ, STABILNEJ POWIERZCHNI

Monitor może spowodować obrażenia ciała w razie upadku lub upuszczenia.

#### NIE UŻYWAJ MONITORA W POBLIŻU WODY

Nie używaj monitora w miejscach, gdzie mogłoby dojść do spryskania lub oblania monitora wodą, ponieważ mogłoby to spowodować pożar lub porażenie prądem elektrycznym.

#### MONITOR NALEŻY UŻY WAĆ PRZY OKREŚLONYM ZASILANIU

Zadbaj, aby monitor był używany tylko przy określonym zasilaniu energią elektryczną. Korzystanie z zasilania o niewłaściwym napięciu spowoduje nieprawidłowe działanie i może spowodować pożar lub porażenie prądem elektrycznym.

#### CHROŃ PRZEWODY

Nie rozciągaj, ani nie zginaj przewodu zasilającego, ani przewodu sygnałowego. Nie kładź monitora, ani żadnych innych ciężkich przedmiotów na przewodach. W przypadku uszkodzenia, przewody mogą spowodować pożar lub porażenie prądem elektrycznym.

#### NIEKORZYSTNE WARUNKI POGODOWE

Zaleca się nie używać monitora w czasie silnej burzy z wyładowaniami, ponieważ ustawiczne zaniki zasilania mogą spowodować nieprawidłowe działanie. Zaleca się także nie dotykać wtyczki w takich okolicznościach, ponieważ mogłoby to spowodować porażenie prądem elektrycznym.

### UWAGA

#### MIEJSCE USTAWIENIA MONITORA

Nie ustawiaj monitora w miejscach, gdzie mogą wystąpić nagłe zmiany temperatury lub w przestrzeniach wilgotnych, zapylonych lub zadymionych, ponieważ mogłoby to spowodować pożar, porażenie prądem elektrycznym lub uszkodzenie. Należy również unikać takich miejsc, gdzie słońce świeci wprost na monitor.

#### NIE UMIESZCZAJ MONITORA W MIEJSCACH STWARZAJĄCYH ZAGROŻENIE

W przypadku ustawienia monitora w nieodpowiednim miejscu, monitor może przewrócić się i spowodować obrażenia ciała. Należy także zadbać, aby na monitorze nie były umieszczane żadne ciężkie przedmioty. Wszystkie przewody powinny być ułożone w taki sposób, aby dzieci nie mogły ich pociągać, co mogłoby spowodować obrażenia ciała.

## UWAGA

### UTRZYMUJ DOBRĄ WENTYLACJĘ
Monitor jest zaopatrzony w szczeliny wentylacyjne, aby chronić go przed przegrzaniem. Zasłonięcie tych szczelin może spowodować pożar. W celu zapewnienia odpowiedniego przepływu powietrza, monitor powinien być ustawiony w odległości przynajmniej 10 cm (lub 4 cale) od jakichkolwiek ścian. Po usunięciu stopy, otwory wentylacyjne mogą zostać zasłonięte. Może to doprowadzić do przegrzania i spowodować uszkodzenia lub pożar. Należy zadbać o to żeby otwory wentylacyjne zawsze pozostawały odsłonięte. Ustawianie monitora na tylnej stronie, na boku lub do góry nogami, lub na dywanie albo innym miękkim materiale może także spowodować zagrożenie.

### ODŁĄCZ PRZEWODY PRZED PRZESTAWIENIEM MONITORA
Przed przemieszczaniem monitora wyłącz zasilanie, odłącz abel zasilający od gniazdka oraz zadbaj o odłączenie przewodu sygnałowego. Jeżeli nie odłączysz tych przewodów, może dojść do pożaru lub porażenia prądem elektrycznym.

### ODŁĄCZAJ PRZEWODY MONITORA
Gdy monitor ma nie być używany przez długi okres czasu, zaleca się pozostawienie monitora z odłączonymi przewodami.

### PRZY ODŁĄCZANIU PRZEWODU CHWYTAJ WTYCZKĘ
Aby odłączyć zasilacz, kabel zasilający lub kabel sygnałowy, zawsze odłączaj je trzymając za wtyczkę. Nigdy nie ciągnij samego przewodu, ponieważ może to spowodować pożar lub porażenie prądem elektrycznym.

### NIE DOTYKAJ WTYCZEK WILGOTNYMI DŁONIAMI
Wyjmowanie lub wkładanie wtyczki do gniazda wilgotnymi dłoniami może być przyczyną porażenia prądem elektrycznym.

### UMIESZCZANIE MONITORA NA KOMPUTERZE
Upewnij się, czy komputer jest wystarczająco wytrzymały, aby utrzymać masę monitora, ponieważ w przeciwnym razie może dojść do uszkodzenia komputera.

### UWAGA NA RĘCE I PALCE!
- Zachowaj ostrożność przy zmianie kąta ustawienia monitora, aby nie przygnieść sobie palców albo dłoni.
- Zachowaj ostrożność, by nie przytrzasnąć palców w czasie regulacji wysokości stopki i kąta nachylenia. (Tylko w przypadku monitorów z regulacją wysokości.)

### UWAGA ODNOŚNIE UŻYTKOWANIA 24/7
Ten produkt nie jest specjalnie zaprojektowany do użytku 24 godziny na dobę, 7 dni w tygodniu we wszystkich środowiskach.

### UWAGA DOTYCZĄCA KORZYSTANIA Z MONITORA BIURKOWEGO
Ten produkt jest przeznaczony do użytku na biurku, a nie do zastosowań digital signage (szyldów elektronicznych), zawieszanych na suficie lub montowanych na ścianie.

### NIE NALEŻY PRZECHYLAĆ MONITORA ZBYT MOCNO W DÓŁ
Aby uniknąć potencjalnych uszkodzeń ekranu, np. odklejania się panelu LCD od ramki, należy upewnić się, że monitor nie jest pochylony w dół poza zakres regulacji.

### NIE UŻYWAJ ALKOHOLU ANI ŚRODKÓW DEZYNFEKUJĄCYCH NA MONITORZE
Nie rozpylaj alkoholu ani środków dezynfekujących bezpośrednio na monitor ani nie używaj ich w pobliżu monitora. Nie wycieraj monitora ścierką ani innym materiałem zawierającym alkohol lub środki dezynfekujące. Mogą one powodować odbarwienia, pogorszenie jakości lub pękanie obudowy, uszkodzenie powierzchni panelu LCD i pogorszenie jakości podzespołów.

## INNE ZALECENIA

### ZALECENIA DOTYCZĄCE ERGONOMII
W celu wyeliminowania zmęczenia oczu nie używaj monitora ustawionego na jasnym tle lub w ciemnym pomieszczeniu. Aby zapewnić optymalne warunki oglądania, monitor powinien być ustawiony na wysokości tuż poniżej poziomu oczu i w odległości 40-60 cm (16-24 cali) od oczu. Kiedy używa się monitora przez długi okres czasu, zalecane jest przerywanie pracy co godzinę na dziesięć minut, ponieważ ciągłe patrzenie na ekran może spowodować przemęczenie wzroku.

## SPECJALNE UWAGI NA TEMAT MONITORÓW LCD

Przedstawione poniżej objawy są zjawiskami normalnymi w przypadku monitorów LCD i nie wskazują problemu.

**INFO**

- Przy pierwszym włączeniu monitora LCD, obraz może nie być dopasowany do obszaru wyświetlania ze względu na typ używanego komputera. W takim przypadku należy ustawić obraz we właściwym położeniu.
- W zależności od używanego wzoru na pulpicie, możesz stwierdzić niewielką nierównomierność jasności ekranu.
- Ze względu na właściwości ekranu LCD, po przełączeniu wyświetlanego obrazu może utrzymywać się powidok poprzedniego ekranu, jeśli ten sam obraz był wyświetlany przez kilka godzin. W takim przypadku, dzięki zmianie obrazu lub wyłączeniu zasilania na kilka godzin następuje powolna regeneracja ekranu.

## OBSŁUGA KLIENTA

**INFO**

- Gdy musisz zwrócić swoje urządzenie do naprawy, a oryginalne opakowanie zostało wyrzucone, prosimy o skontaktowanie się ze swym dostawcą lub z centrum serwisowym firmy iiyama w celu uzyskania porady lub zastępczego opakowania.

## CZYSZCZENIE

**OSTRZEŻENIE**

- Jeśli podczas czyszczenia monitora dojdzie do wpadnięcia jakichkolwiek materiałów lub rozlania na monitor takich płynów jak woda, natychmiast odłącz kabel zasilający i skontaktuj się ze swym dostawcą lub z centrum serwisowym firmy iiyama.
- Przed rozpoczęciem czyszczenia monitora, należy ze względów bezpieczeństwa wyłączyć zasilanie i odłączyć przewody monitora.

**UWAGA**

- Nie rozpylaj alkoholu ani środków dezynfekujących bezpośrednio na monitor ani nie używaj ich w pobliżu monitora. Nie wycieraj monitora ścierką ani innym materiałem zawierającym alkohol lub środki dezynfekujące. Mogą one powodować odbarwienia, pogorszenie jakości lub pękanie obudowy, uszkodzenie powierzchni panelu LCD i pogorszenie jakości podzespołów.
- Aby uniknąć potencjalnych uszkodzeń monitora (panelu LCD / obudowy / złączy) lub akcesoriów, nigdy nie używaj następujących silnych rozpuszczalników lub środków czyszczących. Mogą one powodować odbarwienia, pogorszenie jakości lub pękanie obudowy, uszkodzenie powierzchni panelu LCD i pogorszenie jakości podzespołów.

| | |
|---|---|
| Benzyna | Woda z kwasem podchlorawym |
| Rozcieńczalnik | Rozpuszczalniki kwaśne lub zasadowe |
| Alkohol | Wosk |
| Wybielacz | Materiały ścierne |
| Nadtlenek | Środek czyszczący do sprzętu biurowego |
| Aceton | Środek do czyszczenia szkła |
| Chlorek metylenu | Bibułki higieniczne |
| Toluen | Mokre chusteczki |
| Amoniak | Ściereczka nasączona chemicznie |
| Roztwór podchlorynu sodu (Wybielacz chlorowy) | Papier czyszczący |
| | itp. |

**INFO**

- W celu ochrony panelu wyświetlacza LCD nie używaj twardych przedmiotów, aby nie doszło do zarysowania lub zatarcia ekranu.
- Nie pozostawiaj panelu LCD mokrego. Jeśli dostaną się na niego krople wody lub coś podobnego, natychmiast wytrzyj go suchą, miękką ściereczką. Pozostawienie go na panelu LCD może spowodować odbarwienia lub plamy. Ponadto, jeśli wilgoć dostanie się do wnętrza monitora, może spowodować uszkodzenie.
- Skutkiem pozostawania obudowy przez długi okres czasu w zetknięciu z jakimikolwiek produktami z gumy lub tworzyw sztucznych może być degeneracja lub odbarwienie materiału obudowy.

**Regularna pielęgnacja**

Delikatnie przetrzyj obudowę miękką, suchą i czystą szmatką. Jeśli monitor jest szczególnie brudny, namocz szmatkę w łagodnym detergencie dokładnie rozcieńczonym wodą, mocno ją wykręć, a następnie wytrzyj brud.
Następnie natychmiast przetrzyj miękką, suchą szmatką.

**Dezynfekcja alkoholem**

Dezynfekcja alkoholem może powodować odbarwienia, pogorszenie jakości lub pękanie obudowy, uszkodzenie powierzchni panelu LCD i pogorszenie jakości podzespołów. Zamiast tego zalecamy dezynfekcję rąk przed i po użyciu, z dala od monitora.

Jeśli koniecznie musisz zdezynfekować monitor alkoholem, zapoznaj się z powyższymi ostrzeżeniami i przestrogami. Unikaj również częstej dezynfekcji alkoholem.

# ZANIM URUCHOMISZ MONITOR

## WŁAŚCIWOŚCI

- **Obsługuje rozdzielczości do 3440 × 1440**
- **Wysoki kontrast 3000:1 (typowy), Funkcja Kontrast podwyższony dostępna, Jasność 350cd/m$^2$ (typowy) / Szybki czas reakcji 14 ms (OverDrive 3ms Gray to Gray)**
- **Czas reakcji na film ruchomy 0,8ms (0,4 typowy)**
- **Bez migotania**
- **Redukcja niebieskiego światła**
- **Cyfrowe wygładzanie znaków**
- **Złącza USB Typu-C (Alt Mode) / RJ45 : ProLite XCB3497WQSNP, ProLite XCB3497WQSNPH**
- **Zasilanie USB obsługuje moc do 95W : ProLite XCB3497WQSNP, ProLite XCB3497WQSNPH**
- **Głośniki Stereo 2 × 5W**
- **Ergonomiczna budowa: Certyfikat zgodnosci z normami TCO Certified**
- **Funkcja czuwania**
- **Zgodność ze standardem zamocowania VESA (100mm×100mm)**
- **Miejsce na blokadę zabezpieczającą**

POLSKI

## KONTROLA ZAWARTOŚCI OPAKOWANIA

Wraz z monitorem LCD dostarczane są wymienione poniżej akcesoria. Sprawdź, czy znajdują się one w opakowaniu. Jeżeli brakuje któregoś z poniższych elementów lub jest on uszkodzony, należy powiadomić o tym sprzedawcę lub najbliższego przedstawiciela firmy iiyama.

- Kabel zasilający*1
- Kabel HDMI
- Kabel DisplayPort
- Kabel USB (Type-C-C)*2
- Kabel USB (Type-A-B)
- Płyta VESA
- Ramię stopki
- Podstawa stopki ze śrubą
- Śrubokręt
- Instrukcja bezpieczeństwa
- Skrócona instrukcja obsługi

**UWAGA**

*1 Pamiętaj, iż używanie nieoryginalnego kabla zasilającego skutkuje utratą wszelkich praw gwarancyjnych.
Konieczne jest używanie zatwierdzonego kabla zasilającego o specyfikacji równej lub lepszej od H05VVF, 3G, 0,75mm$^2$.

*2 Tylko dla ProLite XCB3497WQSNP, ProLite XCB3497WQSNPH

# KORZYSTANIE Z RAMIENIA LUB STOJAKA

**UWAGA**

- Ten produkt jest przeznaczony do użytku na biurku, a nie do zastosowań digital signage (szyldów elektronicznych), zawieszanych na suficie lub montowanych na ścianie.
- Przed instalacją upewnij się, że ramię wyświetlacza lub ramię stojaka na biurko jest wystarczająco silne, aby utrzymać wagę wyświetlacza i uchwytu.
- Kąt nachylenia monitora powinien mieścić się w granicach 23° w górę i 5° w dół. Tego produktu nie można używać skierowanego w górę lub w dół poza tym zakresem.
- Jeśli monitor jest używany (zainstalowany) pod kątem większym niż 5° w dół, ekran LCD może odkleić się od ramki i spaść, powodując uszkodzenie. Ponadto takie przypadki nie będą objęte wsparciem technicznym ani gwarancją.
- Regularnie sprawdzaj dokręcenie śrub. Jeśli śruby nie są wystarczająco dokręcone, monitor może się odczepić i spowodować obrażenia lub uszkodzenia.

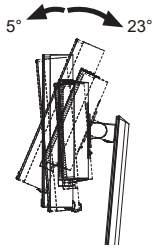


## [ RAMIĘ WYŚWIETLACZA LUB RAMIĘ STOJAKA NA BIURKO ]

**UWAGA**

- Aby zamocować monitor, biorąc pod uwagę grubość stopnia montażowego, w przypadku korzystania z ramienia wyświetlacza lub stojaka na biurko, należy dokręcić śruby M4 (4 szt.), których długość „L” wynosi 8,5mm. Użycie dłuższej śruby może spowodować porażenie prądem lub uszkodzenie sprzętu w wyniku zetknięcia się śruby z częściami elektrycznymi wewnątrz monitora.

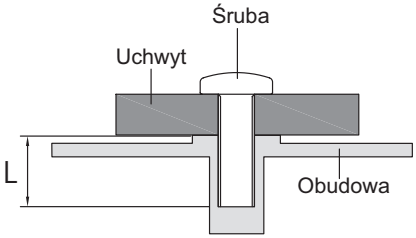


## [ TRYB KRAJOBRAZU ]

Monitor może być używany wyłącznie w pozycji poziomej. Nie obracaj i nie używaj monitora w żadnej innej pozycji.

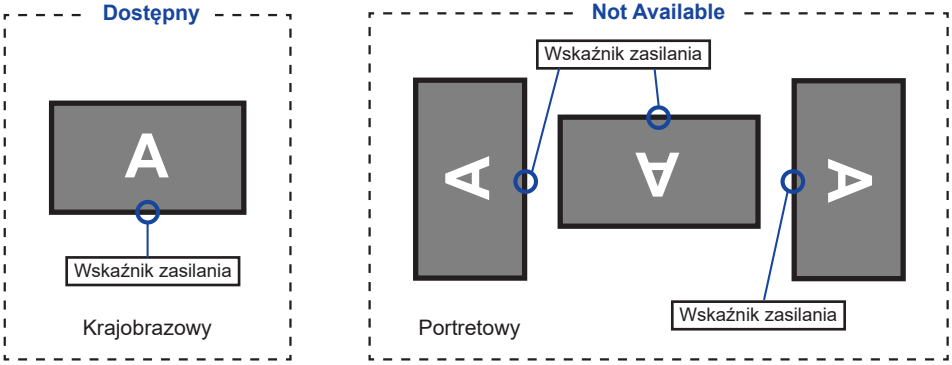




POLSKI

## MONTAŻ I DEMONTAŻ STOJAK

**UWAGA**

- Umieścić monitor na stabilnej powierzchni. Monitor może spowodować obrażenia ciała lub uszkodzenia w razie upadku lub upuszczenia.
- Nie narażaj monitora na większe wstrząsy, gdyż może to doprowadzić do jego uszkodzenia.
- Przed zdemontowaniem lub zamontowaniem stojaka odłącz przewody monitora, aby uniknąć porażenia prądem elektrycznym lub uszkodzenia.
- Regularnie sprawdzaj dokręcenie śrub. Jeśli śruby nie są wystarczająco dokręcone, monitor może się odczepić i spowodować obrażenia lub uszkodzenia.

**<Montaż>**

① Jak pokazano poniżej, umieść całą zawartość wyjętą z kartonu na płaskiej powierzchni, z ekranem skierowanym w dół.

② Zdejmij zabezpieczenie z tyłu, Płyta VESA i Ramię stopki i Podstawę stopki.

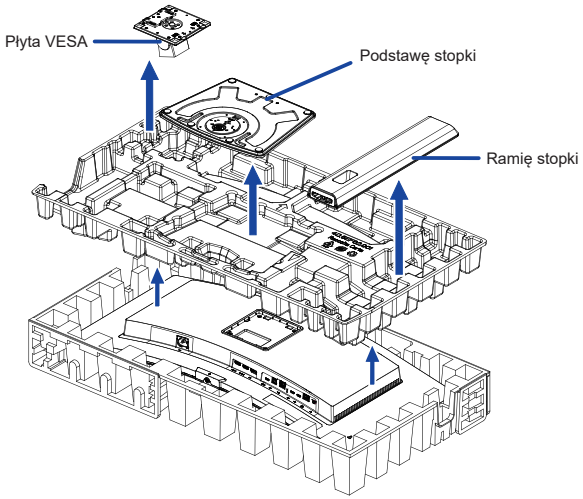


③ Przymocuj Ramię stopki do Płyty VESA, a następnie dokręć „śrubę skrzydełkową” za pomocą dostarczonego śrubokręta aby ją zabezpieczyć.

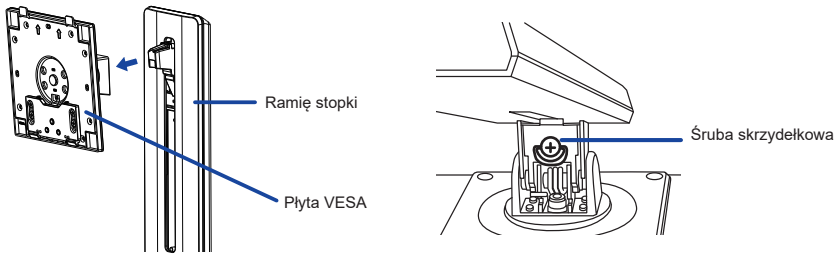


POLSKI

④ Zainstaluj Ramię stopki na Podstawa stopki, a następnie dokręć „śrubę skrzydełkową”, aby ją zabezpieczyć.

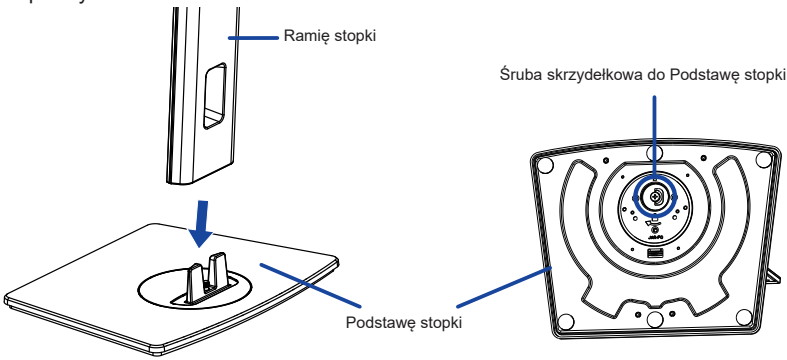


⑤ Przytrzymaj monitor i zainstaluj zmontowaną podstawę na monitorze, aż usłyszysz kliknięcie, aby zabezpieczyć.

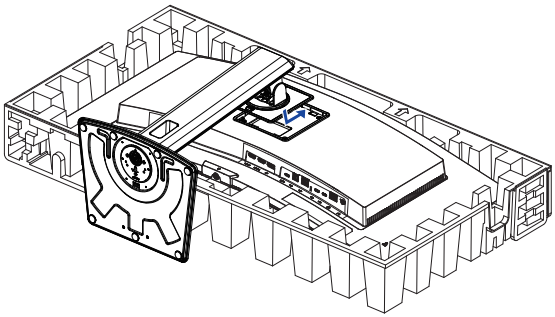

POLSKI

⑥ Ustaw monitor pionowo, a następnie zdejmij zabezpieczenie z przodu monitora.

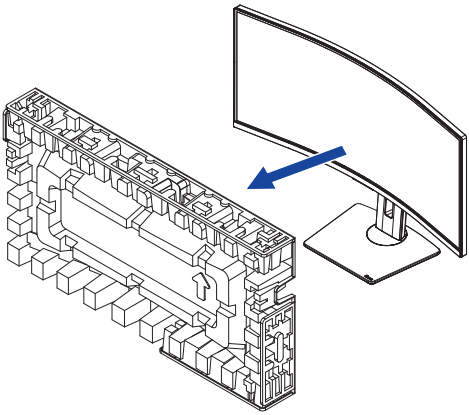

**<Demontaż>**

① Umieść zabezpieczenie przodu monitora na płaskiej powierzchni i połóż monitor ekranem do dołu.

② Naciśnij przycisk zwalniający, aby zdjąć podstawkę.

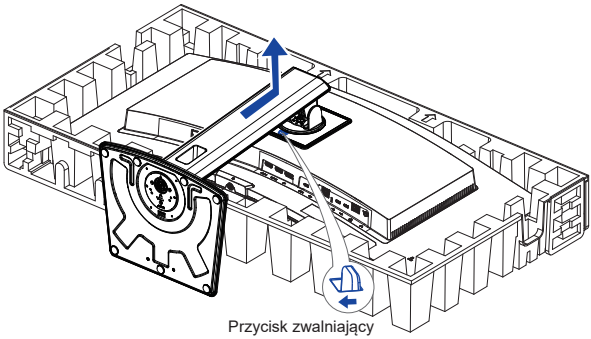


③ Poluzuj „śrubę skrzydełkową” za pomocą dostarczonego śrubokręta aby wyjąć Ramię stopki z Płyty VESA.

④ Poluzuj „śrubę skrzydełkową”, aby wyjąć Podstawę stopki z Ramię stopki.

# ELEMENTY STERUJĄCE I ZŁĄCZA : ProLite XCB3494WQSU

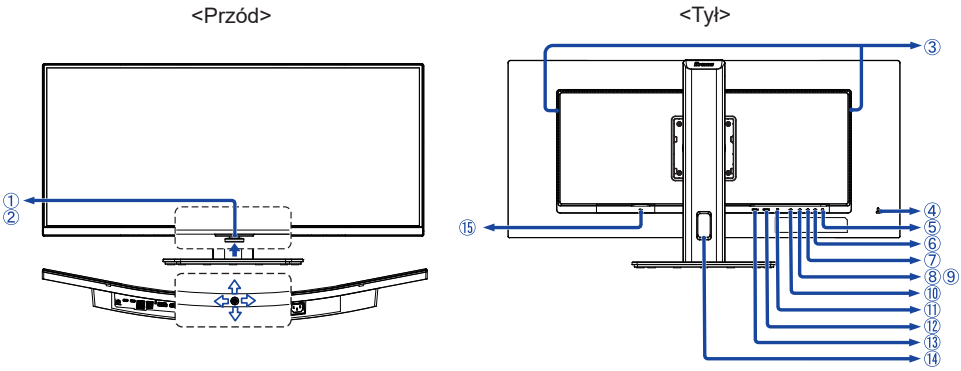


① Wskaźnik zasilania

**INFO** Niebieski: Normalne działanie
Pomarańczowy: Tryb czuwania

② Joystick ( ⏻ )

Przełącznik zasilania / Menu [ Centrum ]

**INFO** Krótkie naciśnięcie włącza monitor.
Długie naciśnięcie przez 6 sekund wyłącza monitor.

Do przodu / Wybór wejścia [ ⇧ ]
Do tyłu [ ⇩ ]
Lewy / i-Style Color / ECO / Blue Light Reducer [ ⇦ ] *1,2
Prawy / Głośność [ ⇨ ] *1,2

③ Głośniki

④ Miejsce na blokadę zabezpieczającą

**INFO** Mocując odpowiedni kabel zabezpieczający z blokadą ochronisz monitor przed kradzieżą lub przestawieniem.

⑤ Gniazdo słuchawkowe ( 🎧 )

**INFO** Prawidłowe działanie podłączonych urządzeń zewnętrznych innych niż słuchawki nie jest gwarantowane.

⑥ Złącze USB-Type-C-DOWN ( ⭠ ) (USB3.2 Gen 1: 5Gbps, 5V, 1,5A)

⑦ Złącze USB-Type-C-DOWN ( ⭠ ) (USB3.2 Gen 1: 5Gbps, 5V,1,5A)

⑧ Złącze USB-Type-A-DOWN ( ⭠ ) (USB3.2 Gen 1: 5Gbps, 5V, 900mA)

⑨ Złącze USB-Type-A-DOWN ( ⭠ ) (USB3.2 Gen 1: 5Gbps, 5V, 900mA)

⑩ Złącze USB-Type-B-UP ( ⭠ ) (USB3.2 Gen 1: 5Gbps)

⑪ Złącze DisplayPort (DP)

⑫ Złącze HDMI (HDMI 2)

⑬ Złącze HDMI (HDMI 1)

⑭ Otwór na kable

⑮ Gniazdo zasilania prądem przemiennym ( ～ : Prąd przemienny)

*1 Możesz pominąć elementy Menu i bezpośrednio wyświetlić daną opcję lub skalę regulacji.
*2 Kierunek patrzenia na ekran od przodu

POLSKI

# ELEMENTY STERUJĄCE I ZŁĄCZA : ProLite XCB3497WQSNP

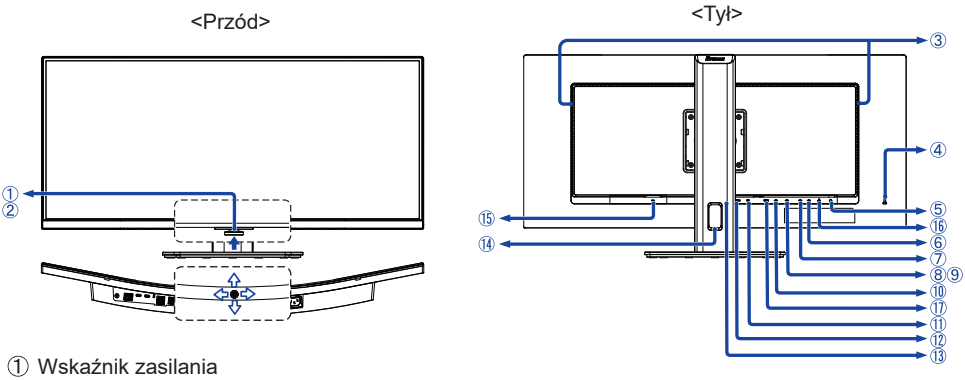


① Wskaźnik zasilania

**INFO** Niebieski: Normalne działanie
Pomarańczowy: Tryb czuwania

② Joystick ( ⏻ )

Przełącznik zasilania / Menu [ Centrum ]

**INFO** Krótkie naciśnięcie włącza monitor.
Długie naciśnięcie przez 6 sekund wyłącza monitor.

Do przodu / Wybór wejścia [ ⇧ ]
Do tyłu [ ⇩ ]
Lewy / i-Style Color / ECO / Blue Light Reducer [ ⇦ ] *1,2
Prawy / Głośność [ ⇨ ] *1,2

③ Głośniki

④ Miejsce na blokadę zabezpieczającą

**INFO** Mocując odpowiedni kabel zabezpieczający z blokadą ochronisz monitor przed kradzieżą lub przestawieniem.

⑤ Gniazdo słuchawkowe ( 🎧 )

**INFO** Prawidłowe działanie podłączonych urządzeń zewnętrznych innych niż słuchawki nie jest gwarantowane.

⑥ Złącze USB-Type-C-DOWN ( ⭠ ) (USB3.2 Gen 1: 5Gbps, 5V, 1,5A)

⑦ Złącze USB-Type-C-DOWN ( ⭠ ) (USB3.2 Gen 1: 5Gbps, 5V, 1,5A)

⑧ Złącze USB-Type-A-DOWN ( ⭠ ) (USB3.2 Gen 1: 5Gbps, 5V, 900mA)

⑨ Złącze USB-Type-A-DOWN ( ⭠ ) (USB3.2 Gen 1: 5Gbps, 5V, 900mA)

⑩ Złącze USB-Type-B-UP ( ⭠ ) (USB3.2 Gen 1: 5Gbps)

⑪ Złącze DisplayPort (DP)

⑫ Złącze HDMI (HDMI 2)

⑬ Złącze HDMI (HDMI 1)

⑭ Otwór na kable

⑮ Gniazdo zasilania prądem przemiennym ( ～ : Prąd przemienny)

⑯ Złącze LAN Connector ( 🖧 )

⑰ Złącze USB-Type-C-UP (USB C) (USB3.2 Gen 1: 5Gbps, 5V/3A, 9V/3A, 10V/3A,12V/3A,15V/3A, 20V/4.75A)

*1 Możesz pominąć elementy Menu i bezpośrednio wyświetlić daną opcję lub skalę regulacji.
*2 Kierunek patrzenia na ekran od przodu

POLSKI

# ELEMENTY STERUJĄCE I ZŁĄCZA : ProLite XCB3497WQSNPH

<Przód>

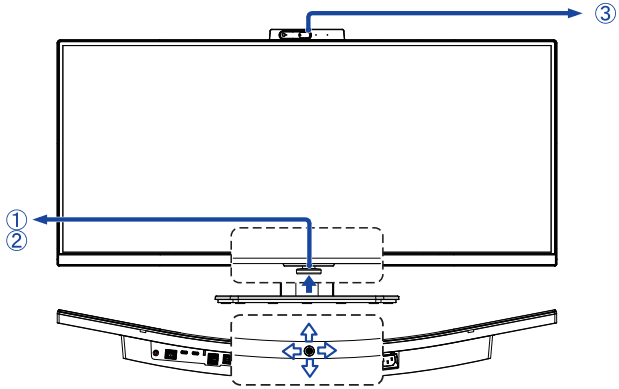


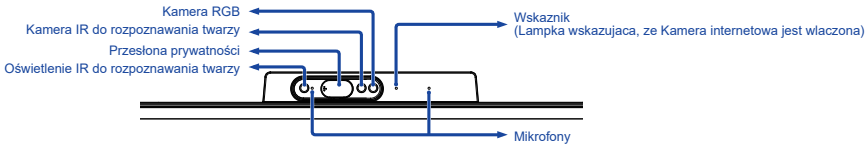


① Wskaźnik zasilania

**INFO** Niebieski: Normalne działanie
Pomarańczowy: Tryb czuwania

② Joystick ( ⏻ )

Przełącznik zasilania / Menu [ Centrum ]

**INFO** Krótkie naciśnięcie włącza monitor.
Długie naciśnięcie przez 6 sekund wyłącza monitor.

Do przodu / Wybór wejścia [ ⇧ ]
Do tyłu [ ⇩ ]
Lewy / i-Style Color / ECO / Blue Light Reducer [ ⇦ ] *1,2
Prawy / Głośność [ ⇨ ] *1,2

③ Webcam

**INFO** Kamera internetowa nie będzie działać, jeżeli monitor i komputer nie będą połączone kablem USB.
Podczas korzystania z dowolnej aplikacji komunikacyjnej, ustaw w następujący sposób.
• Kamera: USB2,0 5M 2880x1800P WebCam • Mikrofon: Realtek USB2,0 Audio

POLSKI

<Tył>

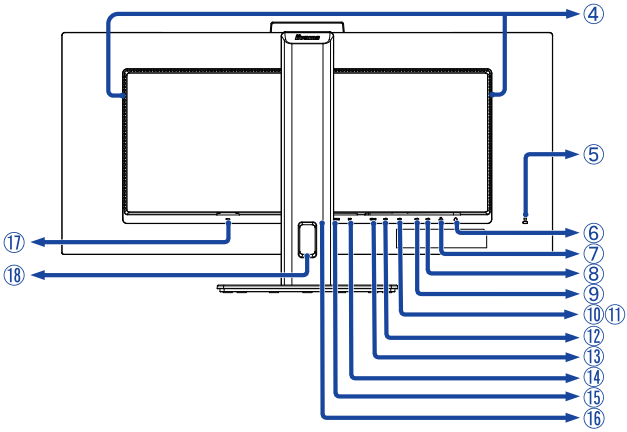


④ Głośniki

⑤ Miejsce na blokadę zabezpieczającą

**INFO** Mocując odpowiedni kabel zabezpieczający z blokadą ochronisz monitor przed kradzieżą lub przestawieniem.

⑥ Gniazdo słuchawkowe ( )

**INFO** Prawidłowe działanie podłączonych urządzeń zewnętrznych innych niż słuchawki nie jest gwarantowane.

⑦ Złącze LAN Connector ( )

⑧ Złącze USB-Type-C-DOWN ( ) (USB3.2 Gen 1: 5Gbps, 5V, 1,5A)

⑨ Złącze USB-Type-C-DOWN ( ) (USB3.2 Gen 1: 5Gbps, 5V, 1,5A)

⑩ Złącze USB-Type-A-DOWN ( ) (USB3.2 Gen 1: 5Gbps, 5V, 900mA)

⑪ Złącze USB-Type-A-DOWN ( ) (USB3.2 Gen 1: 5Gbps, 5V, 900mA)

⑫ Złącze USB-Type-B-UP ( ) (USB3.2 Gen 1: 5Gbps)

⑬ Złącze USB-Type-C-UP (USB C) (USB3.2 Gen 1: 5Gbps, 5V/3A, 9V/3A, 10V/3A,12V/3A,15V/3A, 20V/4.75A)

⑭ Złącze DisplayPort (DP)

⑮ Złącze HDMI (HDMI 2)

⑯ Złącze HDMI (HDMI 1)

⑰ Gniazdo zasilania prądem przemiennym ( ～ : Prąd przemienny)

⑱ Otwór na kable

*1 Możesz pominąć elementy Menu i bezpośrednio wyświetlić daną opcję lub skalę regulacji.
*2 Kierunek patrzenia na ekran od przodu

POLSKI

## PODŁĄCZANIE MONITORA : ProLite XCB3494WQSU

① Upewnij się, czy komputer i monitor są wyłączone.
② Przewodem sygnałowym połącz monitor z komputerem.
③ Podłącz komputer do monitora kablem USB (Typu-A-B).
④ Podłącz komputer do monitora Kablem USB (Typu-C-C) podczas oglądania obrazów na monitorze przez Złącze USB Typu-C lub podczas korzystania z funkcji koncentratora USB monitora.*
⑤ Podłącz kabel zasilający najpierw do monitora, a następnie do gniazdka elektrycznego.
⑥ Włącz monitor i komputer.

*
- Podczas ładowania podłączonego urządzenia przez Złącze USB Typu-C sprawdź, czy urządzenie jest wyposażone w Złącze USB Typu-C, które obsługuje funkcję ładowania przez USB PD (=zasilanie).
- W przypadku korzystania z zakupionego osobno Kabel USB Typu-C, upewnij się, czy kabel posiada certyfikat USB-IF i jest w pełni wyposażony w funkcje zasilania i przesyłania obrazu / dźwięku / danych.
- Jeśli monitor jest w trybie czuwania, nie wyświetli obrazu automatycznie w następujących sytuacjach:
  1. Pierwsze uruchomienie komputera 2. Gdy komputer wychodzi z trybu czuwania
  Aby wyświetlić obraz, naciśnij Joystick / Przełącznik zasilania. To zachowanie jest normalne. Aby temu zapobiec, wejdź do menu OSD i ustaw „Ładowanie przez USB” na „Włącz”.
- Kabel USB (Typu-A-C) nie jest dołączony do monitora. Jeśli używasz kabla USB (Typu-A-C), pamiętaj, że możesz przesyłać tylko dane.
- Kompatybilność ze wszystkimi podłączonymi urządzeniami nie jest gwarantowana ze względu na różne środowiska użytkowników.

**INFO**
- Upewnij się, że instalacja w budynku ma wyłącznik automatyczny 120/240 V, 20 A (maksymalnie)
- Przewody sygnałowe używane do łączenia komputera z monitorem mogą być różne w zależności od typu używanego komputera. Nieprawidłowe połączenie może spowodować poważne uszkodzenie zarówno monitora, jak i komputera. Kabel dostarczany wraz z monitorem to standardowy kabel z złączem. Jeżeli potrzebny jest specjalny kabel, skontaktuj się ze swym sprzedawcą lub najbliższym przedstawicielem firmy iiyama.
- Wtykowe urządzenia klasy I typ A muszą być podłączone do uziemienia ochronnego.
- Gniazdko sieciowe powinno być zainstalowane w pobliżu urządzenia i powinno być łatwo dostępne.
- Nadmierne ciśnienie akustyczne w słuchawkach może spowodować uszkodzenie/utratę słuchu.

## [ Przykład podłączenia ]

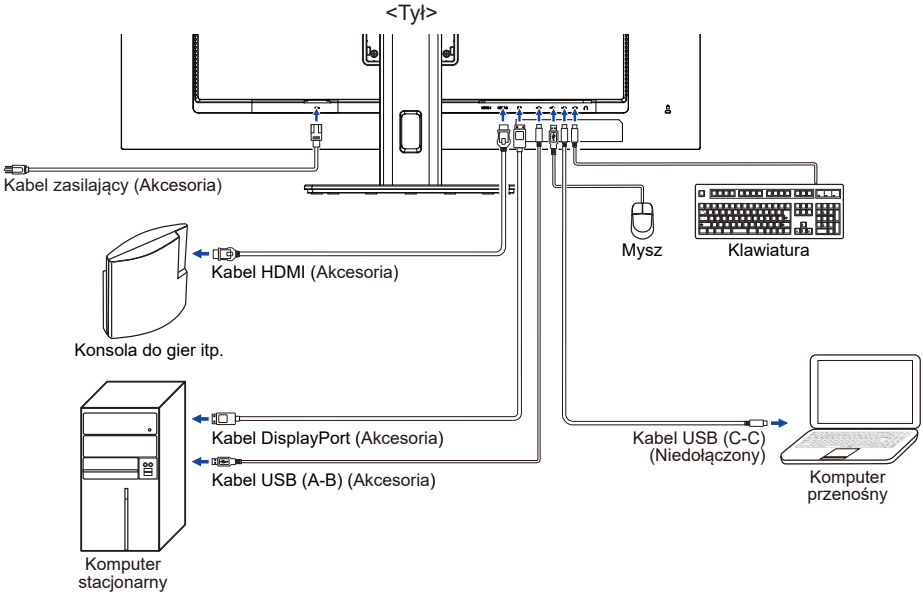


## [ Uchwyt na kable ]

Przełóż kable przez Otwór na kable, aby je połączyć.

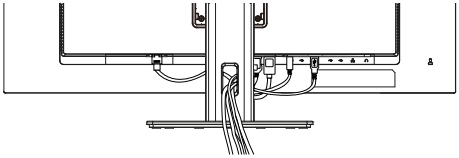

POLSKI

## PODŁĄCZANIE MONITORA : ProLite XCB3497WQSNP / ProLite XCB3497WQSNPH

① Upewnij się, czy komputer i monitor są wyłączone.
② Przewodem sygnałowym połącz monitor z komputerem.
③ Podłącz komputer do monitora kablem USB (Typu-A-B).
④ Podłącz komputer do monitora Kablem USB (Typu-C-C) podczas oglądania obrazów na monitorze przez Złącze USB Typu-C lub podczas korzystania z funkcji koncentratora USB monitora.*
⑤ Podłącz kabel zasilający najpierw do monitora, a następnie do gniazdka elektrycznego.
⑥ Włącz monitor i komputer.

*
- Podczas ładowania podłączonego urządzenia przez Złącze USB Typu-C sprawdź, czy urządzenie jest wyposażone w Złącze USB Typu-C, które obsługuje funkcję ładowania przez USB PD (=zasilanie).
- Zasilanie USB wynosi do 95W. Jeśli podłączone urządzenie wymaga więcej niż 95W do pracy lub do uruchomienia (po rozładowaniu baterii), należy użyć oryginalnego zasilacza dostarczonego wraz z urządzeniem.
- W przypadku korzystania z zakupionego osobno Kabel USB Typu-C, upewnij się, czy kabel posiada certyfikat USB-IF i jest w pełni wyposażony w funkcje zasilania i przesyłania obrazu / dźwięku / danych.
- Jeśli monitor jest w trybie czuwania, nie wyświetli obrazu automatycznie w następujących sytuacjach:
  1. Pierwsze uruchomienie komputera 2. Gdy komputer wychodzi z trybu czuwania
  Aby wyświetlić obraz, naciśnij Joystick / Przełącznik zasilania. To zachowanie jest normalne. Aby temu zapobiec, wejdź do menu OSD i ustaw „Ładowanie przez USB” na „Włącz”.
- Kabel USB (Typu-A-C) nie jest dołączony do monitora. Jeśli używasz kabla USB (Typu-A-C), pamiętaj, że możesz przesyłać tylko dane.
- Kompatybilność ze wszystkimi podłączonymi urządzeniami nie jest gwarantowana ze względu na różne środowiska użytkowników.

POLSKI

**INFO**
- Upewnij się, że instalacja w budynku ma wyłącznik automatyczny 120/240 V, 20 A (maksymalnie)
- Przewody sygnałowe używane do łączenia komputera z monitorem mogą być różne w zależności od typu używanego komputera. Nieprawidłowe połączenie może spowodować poważne uszkodzenie zarówno monitora, jak i komputera. Kabel dostarczany wraz z monitorem to standardowy kabel z złączem. Jeżeli potrzebny jest specjalny kabel, skontaktuj się ze swym sprzedawcą lub najbliższym przedstawicielem firmy iiyama.
- Wtykowe urządzenia klasy I typ A muszą być podłączone do uziemienia ochronnego.
- Gniazdko sieciowe powinno być zainstalowane w pobliżu urządzenia i powinno być łatwo dostępne.
- Nadmierne ciśnienie akustyczne w słuchawkach może spowodować uszkodzenie/utratę słuchu.

## [ Przykład podłączenia ]

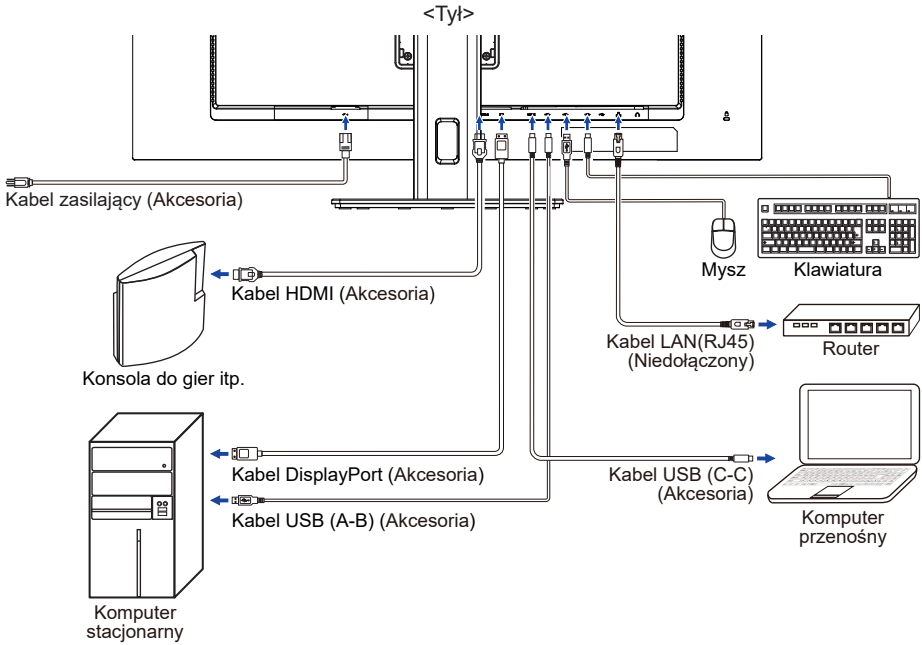


## [ Uchwyt na kable ]

Przełóż kable przez Otwór na kable, aby je połączyć.

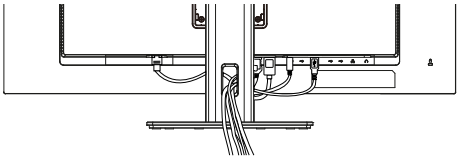

POLSKI

## USTAWIENIA KOMPUTERA

■ Synchronizacja sygnałów
Patrz tabela synchronizacji dla podstawowych rozdzielczości w rozdziale SYNCHRONIZACJA na stronie 39.

## REGULACJA WYSOKOŚCI I KĄTA WIDZENIA

■ Optymalna praca przy monitorze polega na bezpośrednim, prostopadłym patrzeniu na ekran, następnie dostosuj wysokość i kąt monitora do własnych upodobań.
■ Przy zmianie wysokości i kąta nachylenia panela przytrzymaj podstawkę monitora jedną ręką, aby uniknąć przewrócenia urządzenia.
■ Panel LCD można ustawić na maksymalnej wysokości 150mm. Kąty nachylenia względem użytkownika mogą wynosić do 45° w lewo i prawo, do 23° w górę i 5° w dół.

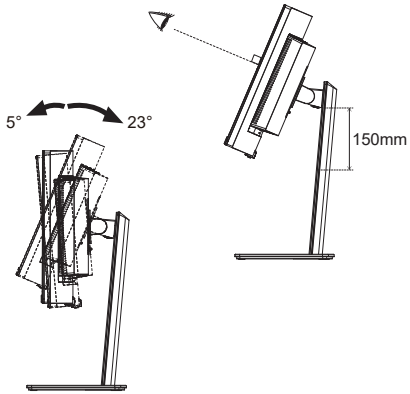


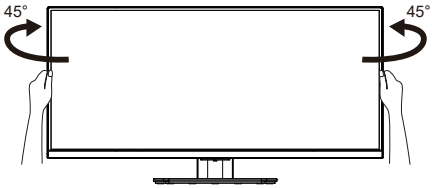


**INFO**
■ Podczas zmiany wysokości lub kąta nachylenia panela nie dotykaj ekranu LCD. W przeciwnym razie istnieje ryzyko uszkodzenia ekranu.
■ Zachowaj ostrożność przy zmianie wysokości lub kąta ustawienia monitora, aby nie przygnieść sobie palców albo dłoni.
■ Jeśli podczas regulacji wysokości nie zostanie zachowana ostrożność, aby uniknąć kontaktu palców z podstawą wyświetlacza, może dojść do obrażeń.

POLSKI

# OBSŁUGA MONITORA

W celu zapewnienia najlepszego obrazu, monitor LCD firmy iiyama otrzymał w fabryce predefiniowane ustawienia synchronizacji (patrz str. 39). Możesz także dostosować obraz wykonując przedstawione poniżej operacje na przyciskach.

① **Naciśnij Przycisk Joystick [Centrum] na monitorze, aby uruchomić funkcję menu ekranowego (OSD). Są tutaj dodatkowe pozycje menu, które można przełączać Przycisk Joystick [⇦/⇨].**

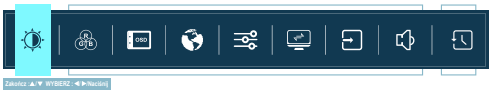


② **Wybierz pozycję menu, zawierającą ikonę regulacji dotyczącą regulacji, jaką chcesz przeprowadzić. Naciśnij Przycisk Joystick [Centrum]. Następnie użyj Przycisk Joystick [⇧/⇩] do wyróżnienia ikony żądanej regulacji.**

③ **Naciśnij ponownie Przycisk Joystick [Centrum]. Używając Przycisk Joystick [⇦/⇨] dokonaj odpowiedniej regulacji lub ustawienia.**

④ **Naciśnij Przycisk Joystick [Centrum] i Naciśnij Przycisk Joystick [⇦] aby opuścić menu, a wprowadzone ustawienia zostaną automatycznie zapisane.**

Na przykład, aby dokonać korekty położenia w pionie OSD, wybierz pozycję menu Ustawienia, a następnie naciśnij Przycisk Joystick [Centrum]. Potem użyj Przycisk Joystick [⇧/⇩] wybierz Pozycja pionowa.
Skala regulacji staje się aktywna po naciśnięciu Przycisku Joystick [Centrum]. Wtedy użyj Przycisk Joystick [⇦/⇨] do zmiany ustawienia położenia w pionie OSD. Położenie całego wyświetlanego obrazu będzie zmieniać się na bieżąco zgodnie z wprowadzanymi zmianami.

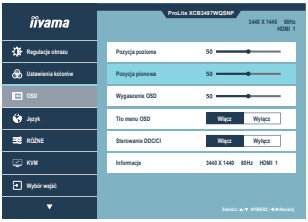


Naciśnij Przycisk Joystick [Centrum] i Na koniec naciśnij Przycisk Joystick [⇧] aby zamknąć OSD, a wszystkie zmiany są zapisywane w pamięci.

**UWAGA**

- W przypadku wstrzymania operacji na przyciskach podczas przeprowadzania regulacji, menu ekranowe zniknie po upływie okresu czasu zdefiniowanego w ustawieniu Wygaszenie OSD. Również naciśnięcie Przycisk Joystick [⇦] powoduje szybkie wyłączenie menu ekranowego.
- W chwili zniknięcia menu ekranowego następuje zapisanie w pamięci wszelkich wprowadzonych zmian. Należy unikać wyłączania zasilania, kiedy korzysta się z menu ekranowego.

POLSKI

# ZAWARTOŚĆ MENU REGULACJA

## Regulacje obrazu
## Picture Adjust

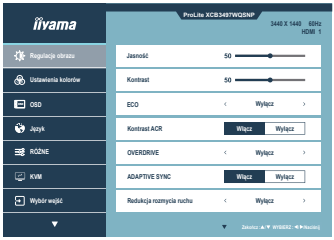


| Element regulacji | Problem / Opcja | | Przycisk Joystick |
|---|---|---|---|
| Jasność *1,3<br>Brightness | Zbyt ciemny obraz<br>Zbyt jasny obraz | | |
| Kontrast *1<br>Contrast | Zbyt mdły obraz<br>Zbyt intensywny obraz | | |
| ECO *1<br>ECO<br>**Direct** | Wyłącz | Normalne | |
| | Mode1 | Jasność lub podświetlenie są zredukowane. | |
| | Mode2 | Jasność lub podświetlenie są zredukowane bardziej niż w Trybie1 (Mode1). | |
| | Mode3 | Jasność lub podświetlenie są zredukowane bardziej niż w Trybie2 (Mode2). | |
| Kontrast ACR *1<br>Adv. Contrast | Włącz | Podwyzszony wspolczynnik kontrast. | |
| | Wyłącz | Normalne | |
| | **INFO** Funkcja Kontrast podwyższony reguluje jasność obrazu i poziom kontrastu w czasie oglądania filmów. | | |
| Overdrive *1,4<br>Overdrive | Wyłącz / 1 / 2 / 3 / 4 / 5<br>Poprawia czas przejścia dla odcieni szarości.<br>Skutkuje to szybszym czasem reakcji. | | |
| Adaptive Sync *1,2<br>Adaptive Sync | Włącz | Włącz obsługę Adaptive Sync. | |
| | Wyłącz | Adaptive Sync jest wyłączona. | |
| Redukcja rozmycia ruchu *1,5<br>Motion Blur Reduction | Wyłącz / 1 / 2 / 3 / 4 / 5 / 6 / 7<br>Poprawi to czas reakcji animowanego obrazu na panelu LCD. | | |
| Technologia X-Res<br>X-Res Technology | Wyłącz | Normalne | |
| | Miękkie | Popraw ostrość krawędzi. | |
| | Średni | Popraw ostrość krawędzi bardziej niż w opcji Miękkie. | |
| | Wyostrzone | Popraw ostrość krawędzi bardziej niż w opcji Średnie. | |
| Głębia czerni *1<br>Black Tuner | Od -5 do +5<br>Regulacje cieni | | |

POLSKI

*1 Dostępność każdego elementu zależy od tego, który element jest aktywowany. Więcej informacji można znaleźć na stronie 31 "Matryca korelacji funkcji".
*2 DP i USB C obsługują FreeSync Premium, HDMI obsługuje Adaptive Sync.
*3 Dokonaj regulacji parametru Jasność, gdy używasz monitora w ciemnym pomieszczeniu i odnosisz wrażenie, że obraz jest zbyt jasny.
*4 Przy włączaniu funkcji Over Drive może wystąpić efekt zatrzymania obrazu.
*5 Redukcja rozmycia ruchu jest dostępny tylko wtedy, gdy częstotliwość odświeżania wynosi 75Hz lub więcej.

## Direct

Wykonując poniższe operacje na przyciskach możesz pominąć te elementy menu i wyświetlić bezpośrednio opcję.

- Eco: Naciśnij Przycisk Joystick w Lewo [⇦], gdy menu nie jest wyświetlane.

POLSKI

## Ustawienia kolorów *
## Color Settings

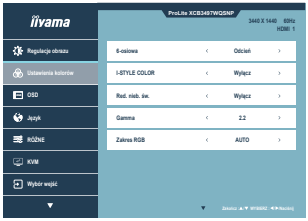


| Element regulacji | Problem / Opcja | | Przycisk Joystick |
|---|---|---|---|
| 6-osiowa<br>6-Axis | Saturacja | Czerw. | Zbyt słaby<br>Zbyt mocny |
| | | Żółt. | |
| | | Ziel. | |
| | | Cyjan | |
| | | Nieb. | |
| | | Magenta | |
| | Odcień | Czerw. | Zbyt słaby<br>Zbyt mocny |
| | | Żółt. | |
| | | Ziel. | |
| | | Cyjan | |
| | | Nieb. | |
| | | Magenta | |
| i-Style Color<br>i-Style Color **Direct** | Wyłącz | i-Style Mode jest wyłączony. | |
| | Standard | Ogólny dla środowiska Windows i domyślnych ustawień monitora. | |
| | Gry | Do gier. | |
| | Film | Do środowiska Film. | |
| | Krajobraz | Do środowiska Krajobraz. | |
| | Tekst | Do edycji i oglądania tekstu. | |
| Red. nieb. św.<br>Blue Light Reducer **Direct** | Wyłącz | Normalne | |
| | Mode1 | Niebieskie światło jest zredukowane. | |
| | Mode2 | Niebieskie światło jest zredukowane bardziej niż w Mode1. | |
| | Mode3 | Niebieskie światło jest zredukowane bardziej niż w Mode2. | |
| Gamma<br>Gamma | 1.8 | Wysoki kontrast | |
| | 2.2 | Normalne | |
| | 2.6 | Ciemny | |
| Zakres RGB<br>RGB Range | Auto | Automatycznie wybierz opcję Ograniczone lub Pełne. | |
| | Pełne | Pełny zakres kolorów | |
| | Ograniczone | Ograniczony zakres kolorów | |
| Temp. kolorów<br>Color Temp. | 9300K | Zimny kolor | |
| | 7500K | Standardowy kolor | |
| | 6500K | Ciepły kolor | |
| | Użytkownika | Użytkownika-R | Zbyt słaby<br>Zbyt mocny |
| | | Użytkownika-G | |
| | | Użytkownika-B | |

POLSKI

* Dostępność każdego elementu zależy od tego, który element jest aktywowany. Więcej informacji można znaleźć na stronie 31 "Matryca korelacji funkcji".

## Direct

Wykonując poniższe operacje na przyciskach możesz pominąć te elementy menu i wyświetlić bezpośrednio opcję.

- i-Style Color: Naciśnij Przycisk Joystick w Lewo [⇦], gdy menu nie jest wyświetlane.
- Red. nieb. św.: Naciśnij Przycisk Joystick w Lewo [⇦], gdy menu nie jest wyświetlane.

## OSD
## OSD

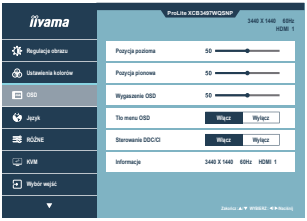


| Element regulacji | Problem / Opcja | | Przycisk Joystick |
|---|---|---|---|
| Pozycja pozioma<br>OSD Horizontal Position | OSD is too left<br>OSD is too right | | |
| Pozycja pionowa<br>OSD Vertical Position | OSD is too low<br>OSD is too high | | |
| Wygaszenie OSD<br>OSD Time | You can set the OSD display duration time between 5 and 60 seconds. | | |
| Tło menu OSD<br>OSD Background | Włącz | Tło menu ekranowego stanie się przeźroczyste. | |
| | Wyłącz | Przywróć tło menu ekranowego. | |
| Sterowanie DDC/CI<br>DDC/CI Control | Włącz | Włączony protokół DDC/CI. | |
| | Wyłącz | Wyłączony protokół DDC/CI. | |
| Informacje<br>Display Information | Wyświetlane są informacje dotyczące bieżącego sygnału wejściowego, doprowadzanego z karty graficznej komputera.<br>**INFO** Więcej informacji na temat rozdzielczości oraz częstotliwości odświeżania można znaleźć w instrukcji obsługi karty graficznej. | | |

POLSKI

## Język
## Language

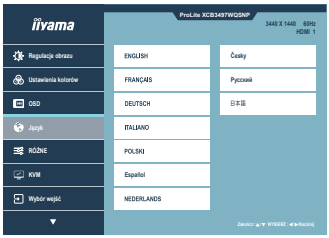


| Element regulacji | Problem / Opcja | | | |
|---|---|---|---|---|
| Język<br>Language | English | Angielski | Español | Hiszpański |
| | Français | Francuski | Nederlands | Holenderski |
| | Deutsch | Niemiecki | Česky | Czeski |
| | Italiano | Italian | Русский | Rosyjski |
| | Polski | Włoski | 日本語 | Japoński |

POLSKI

## RÓŻNE
## Miscellaneous

| Element regulacji | Problem / Opcja | | Przycisk Joystick |
|---|---|---|---|
| Ostrość<br>Sharpness | 1 2 3 4 5 6<br>Możesz dokonać zmiany ostrości obrazu w skali od 1 do 6 (ostry-miękki).<br>Naciśnij w Prawo [⇨], aby zmieniać ostrość obrazu w kolejności liczbowej. Naciśnij w Lewo [⇦], aby zmieniać ostrość obrazu w kolejości odwrotnej. | | |
| Tryb wyświetlana *1<br>Video Mode Adjust | Pełny | Pełny ekran | |
| | Format | Zmiana formatu obrazu | |
| | 1 do 1 *2 | Obraz wyświetlany jest w formacie 1:1. | |
| Logo startowe<br>Opening Logo | Włącz | Logo iiyama wyświetla się gdy monitor jest włączony. | |
| | Wyłącz | Logo iiyama nie wyświetla się gdy monitor jest włączony. | |
| Dioda zasilania<br>Power LED | Włącz | Dioda świecąca Wskaźnik Zasilania jest włączona. | |
| | Wyłącz | Dioda świecąca Wskaźnik Zasilania jest wyłączona. | |
| | **INFO** Diodę Wskaźnik Zasilania należy wyłączyć, jeśli jej światło przeszkadza. | | |
| Adres Mac*3<br>Mac Address | Pokaż adres MAC monitora | | |
| Ładowanie przez USB<br>USB Charge | Włącz | Koncentrator USB pozostaje aktywny, gdy monitor przechodzi w tryb czuwania. | |
| | Wyłącz | Koncentrator USB przechodzi w tryb czuwania w synchronizacji z monitorem. | |
| Prędkość USB C<br>USB-C Speed | USB 2.0 | Wybierz prędkość przesyłania danych podczas łączenia przez USB Typu-C. | |
| | USB 3.0 | | |
| | **INFO** Po wybraniu USB 3.0 na wejściu USB Typu-C, rozdzielczość 3440 × 1440 przy 100Hz / 120Hz nie może być obsługiwana. | | |

*1 Jeśli wejściowy obraz video miał proporcje 4:3, 5:4 lub 16:10, to obraz w środku ekranu może być wyświetlany w proporcjach 4:3, 5:4 lub 16:10.

*2 Dostępność każdego elementu zależy od tego, który element jest aktywowany. Więcej informacji można znaleźć na stronie 31 "Matryca korelacji funkcji".

*3 Tylko dla ProLite XCB3497WQSNP, ProLite XCB3497WQSNPH

## KVM *
## KVM

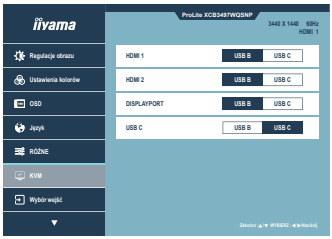


| Element regulacji | Problem / Opcja | |
|---|---|---|
| HDMI 1<br>HDMI 1 | USB-B | Gdy do monitora podłączone są dwa lub trzy komputery, można połączyć źródło wejściowe ze złączem USB-UP. |
| | USB-C | |
| HDMI 2<br>HDMI 2 | USB-B | |
| | USB-C | |
| DisplayPort<br>DisplayPort | USB-B | |
| | USB-C | |
| USB C<br>USB C | USB-B | |
| | USB-C | |

* Tylko dla ProLite XCB3497WQSNP, ProLite XCB3497WQSNPH

POLSKI

## Wybór wejść
## Input Select

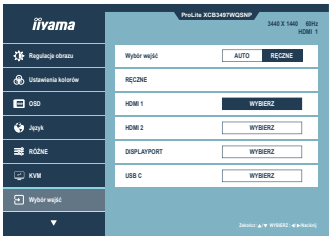


| Element regulacji | Problem / Opcja | | |
|---|---|---|---|
| Wybór wejść **Direct** Input Select | AUTO | Automatyczny wybór wejścia sygnału. | |
| | Ręczne | HDMI 1 | Wybierz Cyfrowy (HDMI) sygnał wejściowy. |
| | | HDMI 2 | Wybierz Cyfrowy (HDMI) sygnał wejściowy. |
| | | DP | Wybierz Cyfrowy (DisplayPort) sygnał wejściowy. |
| | | USB-C* | Wybierz Cyfrowy (USB Typu-C) sygnał wejściowy. |
| | **INFO** Jeśli dostępne jest tylko jedno źródło sygnału, Auto wybierane jest automatycznie. Jeśli dostępnych jest klika źródeł sygnału i zostanie wybrane jedno z nich, opcja Auto jest niedostępna. Jeśli podłączonych jest kilka wejść sygnału, monitor po wyłączeniu i ponownym włączeniu może nie rozpoznać ostatnio używanego. Możliwe jest to tylko w przypadku ustawienia konkretnego wejścia sygnału. | | |

## Direct

Wykonując poniższe operacje na przyciskach możesz pominąć te elementy menu i wyświetlić bezpośrednio opcję.

- Wybór wejść: Naciśnij Przycisk Joystick do przodu [⇧] kiedy menu nie jest wyświetlane, pokaże się następujące

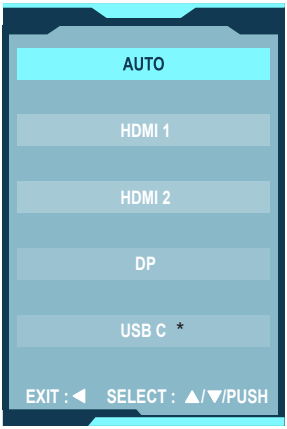


* Tylko dla ProLite XCB3497WQSNP, ProLite XCB3497WQSNPH

POLSKI

## Regulacje audio
## Audio Settings

| Element regulacji | Problem / Opcja | | Przycisk Joystick |
|---|---|---|---|
| Głośność<br>Volume **Direct** | Zbyt cicho<br>Zbyt głośno | | |
| Wycisz<br>Mute Audio | Włącz | Przywraca poprzedni poziom głośności. | |
| | Wyłącz | Czasowo wyłącz dźwięk. | |

## Direct

Wykonując poniższe operacje na przyciskach możesz pominąć te elementy menu i wyświetlić bezpośrednio opcję lub skalę regulacji.

- Głośność: Naciśnij Przycisków Joystick prawy [⇨] kiedy nie jest wyświetlane menu ekranowe.

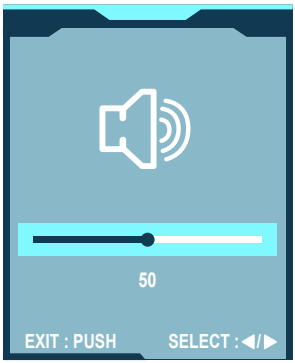


POLSKI

## Webcam *
## Webcam

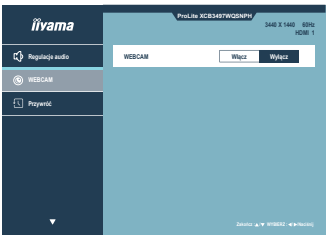


| Element regulacji | Problem / Opcja | |
|---|---|---|
| Webcam<br>Webcam | Włącz | Włącz kamerę internetową. |
| | Wyłącz | Wyłącz kamerę internetową. |

* Tylko dla ProLite XCB3497WQSNPH

POLSKI

## Przywróć
## Recall

| Element regulacji | Problem / Opcja |
|---|---|
| Przywrócić?<br>Recall All? | Przywracane są ustawienia fabryczne. |

## ● Tryb blokady

<Menu OSD>

1. Blokada menu OSD zostanie aktywowana poprzez przechylenie joysticka w dó [ ⇩ ] na około 10 sekund. Jeśli spróbujesz uzyskać dostęp do menu OSD, naciskając dowolny przycisk, na ekranie pojawi się komunikat „OSD Locked” (Blokada menu OSD).
   Blokada menu OSD zostanie wyłączona poprzez ponowne przechylenie joysticka w dół [ ⇩ ] na około 10 sekund.

<Przycisk zasilania>

1. Blokada przycisku zasilania zostanie aktywowana poprzez przechylenie joysticka w górę [ ⇧ ] na około 10 sekund. Zablokowanie przycisku zasilania oznacza, że nie będzie można wyłączyć monitora, dopóki przycisk zasilania jest zablokowany. Po naciśnięciu przycisku zasilania na ekranie pojawi się komunikat „Power Button Locked” (Przycisk zasilania zablokowany).
2. Blokada przycisku zasilania zostanie wyłączona poprzez ponowne przechylenie joysticka w górę [ ⇧ ] na około 10 sekund.

## ■ Matryca korelacji funkcji

| Aktywny przedmiot \ Wybrany przedmiot | | | Regulacje obrazu | | | | | | | | RÓŻNE | Ustawienia kolorów | | | | | |
|---|---|---|---|---|---|---|---|---|---|---|---|---|---|---|---|---|---|
| | | | Jasność | Kontrast | Eco | Redukcja rozmycia ruchu | Kontrast ACR | Overdrive | Głębia czerni | Adaptive Sync | Tryb wyświetlana | Gamma | 6 axes | Temperatura Kolorów | | | i-Style Color |
| | | | | | | | | | | | 1 do 1 | | | Użytkownika | RGB | Ciepłe Normalne Zimne | |
| Regulacje obrazu | Eco | | – | ✓ | | – | – | ✓ | ✓ | ✓ | ✓ | ✓ | ✓ | ✓ | ✓ | ✓ | – |
| Regulacje obrazu | Redukcja rozmycia ruchu | | ✓ | ✓ | – | | – | – | – | – | ✓ | ✓ | – | ✓ | ✓ | ✓ | ✓ |
| Regulacje obrazu | Kontrast ACR | | – | – | – | – | | ✓ | ✓ | – | ✓ | ✓ | ✓ | – | – | – | – |
| Regulacje obrazu | Adaptive Sync | | ✓ | ✓ | ✓ | ✓ | – | ✓ | ✓ | | – | ✓ | ✓ | ✓ | ✓ | ✓ | ✓ |
| RÓŻNE | Tryb wyświetlana | 1 do 1 | ✓ | ✓ | ✓ | ✓ | ✓ | ✓ | ✓ | – | | ✓ | ✓ | ✓ | ✓ | ✓ | ✓ |
| Ustawienia kolorów | Temperatura Kolorów | | ✓ | ✓ | ✓ | ✓ | ✓ | ✓ | ✓ | ✓ | ✓ | ✓ | ✓ | | | | ✓ |
| Ustawienia kolorów | i-Style Color | | – | – | – | – | – | ✓ | – | ✓ | ✓ | – | – | ✓ | ✓ | ✓ | |
| Ustawienia kolorów | Red. nieb. św. | | ✓ | ✓ | – | – | – | ✓ | ✓ | ✓ | ✓ | – | – | – | – | – | – |

✓ : Dostępny
– : Niedostępne

## FUNKCJA CZUWANIA

Ten produkt posiada funkcję czuwania. Jeżeli ta funkcja jest aktywna, zapewnia automatyczne redukowanie niepotrzebnego zużycia energii przez monitor, kiedy komputer nie jest używany.
Monitor przechodzi do trybu czuwania, jak to przedstawiono poniżej. Funkcja czuwania, wraz z wszelkimi ustawieniami zegarów, jest konfigurowana przez system operacyjny. W podręczniku systemu operacyjnego możesz sprawdzić konfigurację czuwania.

■ **Tryb czuwania**

Kiedy zostaną wyłączone sygnał wideo z komputera, monitor przechodzi do trybu czuwania, który zapewnia obniżenie zużycia energii do 0,5W lub mniej. Ekran staje się ciemny, a wskaźnik zasilania zmienia kolor na pomarańczowy. Po ponownym dotknięciu klawiatury lub myszki następuje wyjście z trybu czuwania i obraz pojawia się po kilku sekundach.

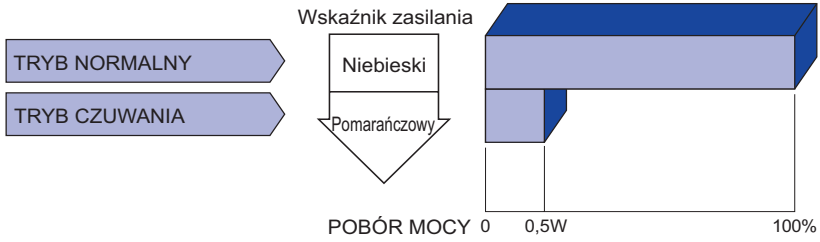


POLSKI

# ROZWIĄZYWANIE PROBLEMÓW

Gdy monitor nie działa prawidłowo, wykonaj poniższe czynności w celu znalezienia prawdopodobnego rozwiązania problemu.

1. W zależności od występującego problemu wykonaj regulacje przedstawione w punkcie OBSŁUGA MONITORA. Gdy nie zapewnia to przywrócenia obrazu, przejdź do czynności 2.
2. Jeżeli nie możesz znaleźć stosownej pozycji regulacji w punkcie OBSŁUGA MONITORA lub problem nie ustępuje, wykonaj poniższe czynności kontrolne.
3. W przypadku gdy zetknąłeś się z problemem, który nie został opisany poniżej lub nie możesz skorygować tego problemu, zaprzestań użytkowania monitora i skontaktuj się ze swoim dostawcą lub centrum serwisowym firmy iiyama w celu uzyskania dodatkowej pomocy.

| Problem | Sprawdź |
|---|---|
| ① Obraz nie wyświetla się. | |
| (Nie świeci wskaźnik zasilania.) | ☐ Czy kabel zasilania jest prawidłowo umieszczony w gnieździe.<br>☐ Czy zostało włączone zasilanie.<br>☐ Czy w gnieździe prądu przemiennego jest napięcie - sprawdź podłączając inne urządzenie. |
| (Wskaźnik zasilania ma kolor Niebieski.) | ☐ Czy jest aktywny wygaszacz ekranu bez obrazu – dotknij klawiatury lub myszki.<br>☐ Zwiększ kontrast i/lub jasność.<br>☐ Czy komputer jest włączony.<br>☐ Czy został prawidłowo przyłączony kabel sygnałowy.<br>☐ Czy taktowanie sygnałów z komputera jest zgodne z danymi technicznymi monitora. |
| (Wskaźnik zasilania świeci pomarańczowym światłem.) | ☐ Czy monitor jest w trybie czuwania – dotknij klawiatury lub myszki.<br>☐ Czy komputer jest włączony.<br>☐ Czy został prawidłowo przyłączony kabel sygnałowy.<br>☐ Czy taktowanie sygnałów z komputera jest zgodne z danymi technicznymi monitora. |
| ② Brak synchronizacji ekranu. | ☐ Czy został prawidłowo przyłączony kabel sygnałowy.<br>☐ Czy taktowanie sygnałów z komputera jest zgodne z danymi technicznymi monitora. |
| ③ Obraz nie jest na środku ekranu. | ☐ Czy taktowanie sygnałów z komputera jest zgodne z danymi technicznymi monitora. |
| ④ Ekran jest zbyt jasny lub zbyt ciemny. | ☐ Czy poziom sygnału wyjściowego wideo z komputera jest zgodny z danymi technicznymi monitora. |

| Problem | Sprawdź |
|---|---|
| ⑤ Drga obraz na ekranie. | ☐ Czy napięcie prądu elektrycznego jest zgodne z danymi technicznymi monitora.<br>☐ Czy taktowanie sygnałów z komputera jest zgodne z danymi technicznymi monitora. |
| ⑥ Brak dźwięku. | ☐ Czy włączony jest sprzęt audio (komputer itp.).<br>☐ Czy Głośność jest ustawiona.<br>☐ Czy Wyciszenie jest wyłączone.<br>☐ Czy poziom sygnału wyjściowego audio ze sprzętu audio jest zgodny z danymi technicznymi monitora. |
| ⑦ Dźwięk jest zbyt głośny lub zbyt cichy. | ☐ Czy poziom sygnału wyjściowego audio ze sprzętu audio jest zgodny z danymi technicznymi monitora. |



# INFORMACJE NA TEMAT RECYKLINGU

Nie wyrzucaj swego monitora – przyczynisz się do lepszej ochrony środowiska.
Odwiedź naszą witrynę: https://iiyama.com, aby uzyskać informacje o recyklingu monitorów.

## DANE TECHNICZNE : ProLite XCB3494WQSU-B1

| | | |
|---|---|---|
| Kategoria | | 34" |
| Panel LCD | Technologia paneli | VA |
| | Rozmiar | Przekątna: 86,7cm / 34" |
| | Zakrzywienie | 1500R |
| | Wielkość plamki | 0,23175mm w poziomie × 0,23175mm w pionie |
| | Jasność | 350cd/m$^2$ (Typowa), 155cd/m$^2$ (Domyślne / Oszczędność energii) |
| | Współczynnik kontrastu | 3000 : 1 (Typowe), Funkcja Kontrast podwyższony dostępna |
| | Kąt widzenia | W prawo / w lewo: 89° każdy, w górę / w dół: 89° każdy (Typowy) |
| | MPRT | 0,4 (Typowa) |
| Liczba wyświetlanych kolorów | | Około 16,7 mln |
| Częstotliwość synchronizacji | | HDMI (Adaptive-Sync: Wyłącz):<br>Poziomej: 30,0-180,0kHz, Pionowej: 50-120Hz<br>HDMI (Adaptive-Sync: Włącz):<br>Poziomej: 30,0-180,0kHz, Pionowej: 48-120Hz<br>DisplayPort (FreeSync Premium: Wyłącz):<br>Poziomej: 30,0-180,0kHz, Pionowej: 50-120Hz<br>DisplayPort (FreeSync Premium: Włącz):<br>Poziomej: 180,0kHz, Pionowej: 48-120Hz |
| Natywna rozdzielczość | | 3440 × 1440, 4,9 megapikseli |
| Maksymalna obsługiwana rozdzielczość | | HDMI: 3440 × 1440 100Hz<br>2560 × 1440 120Hz<br>DisplayPort: 3440 × 1440 120Hz |
| Złącze sygnału wejściowego | | HDMI, DisplayPort, USB Typu-B |
| Sygnał wejściowy wizji | | HDMI, DisplayPort |
| Standard USB | | USB3,2 Gen 1 (5Gbps, DC5V, 900mA), USB-C (7,5W) |
| Ilość portów USB<br>Typ portu | | 1 Upstream: Typu-B<br>4 Downstream: Typu-C × 2, Typu-A × 2 |
| Gniazdo słuchawkowa*1 | | Gniazdo ø 3,5mm typu mini jack (Stereo) |
| Głośniki | | 5W × 2 (Głośniki stereo) |
| Maksymalny rozmiar ekranu | | Szer. 797,22mm × wys. 333,72mm / szer. 31,3" × 13,1" wys |
| Źródło zasilania | | Źródło prądu przemiennego o napięciu 100-240V, 50/60Hz, 2,5A |
| Zużycie energii | | 55W (Typowe), 32W (Domyślne / Oszczędność energii)<br>Trybie czuwania: maks. 0,5W, Tryb wyłączenia: maks. 0,3W |
| Wymiary*2, Waga netto | | 807,0 × 426,0 - 576,0 × 245,5(239,5)mm / 31,7 × 16,7 - 22,6 × 9,7(9,4)"<br>(Szer.×Wys.×Głęb.), 9,5kg / 20,94lbs |
| Zakres regulacji wysokości | | 150mm |
| Kąt | | Pochylenia: W górę: 23°, W dół: 5°<br>Piwot: W prawo / w lewo: 45° każdy |
| Warunki środowiska | | Podczas pracy: Temperatura 5 do 35°C / 41 do 95°F<br>Wilgotność 10 do 90% (Bez kondensacji pary wodnej)<br>Składowanie: Temperatura -20 do 60°C / -4 do 140°F<br>Wilgotność 10 do 90% (Bez kondensacji pary wodnej) |
| EPEAT Silver | | Aby sprawdzić stan rejestracji w swoim państwie, wejdź na stronę www.epeat.net |
| Certyfikaty | | TCO Certified, CE, UKCA, TÜV-GS, EAC, VCCI, PSE |

**INFO**

*1 Prawidłowe działanie podłączonych urządzeń zewnętrznych innych niż słuchawki nie jest gwarantowane.

*2 ( ) : Głębokość podstawy stopki

POLSKI

## DANE TECHNICZNE : ProLite XCB3497WQSNP-B1

| | | |
|---|---|---|
| Kategoria | | 34" |
| Panel LCD | Technologia paneli | VA |
| | Rozmiar | Przekątna: 86,7cm / 34" |
| | Zakrzywienie | 1500R |
| | Wielkość plamki | 0,23175mm w poziomie × 0,23175mm w pionie |
| | Jasność | 350cd/m$^2$ (Typowa), 155cd/m$^2$ (Domyślne / Oszczędność energii) |
| | Współczynnik kontrastu | 3000 : 1 (Typowe), Funkcja Kontrast podwyższony dostępna |
| | Kąt widzenia | W prawo / w lewo: 89° każdy, w górę / w dół: 89° każdy (Typowy) |
| | MPRT | 0,4 (Typowa) |
| Liczba wyświetlanych kolorów | | Około 16,7 mln |
| Częstotliwość synchronizacji | | HDMI (Adaptive-Sync: Wyłącz):<br>Poziomej: 30,0-180,0kHz, Pionowej: 50-120Hz<br>HDMI (Adaptive-Sync: Włącz):<br>Poziomej: 30,0-180,0kHz, Pionowej: 48-120Hz<br>DisplayPort (FreeSync Premium: Wyłącz):<br>Poziomej: 30,0-180,0kHz, Pionowej: 50-120Hz<br>DisplayPort (FreeSync Premium: Włącz):<br>Poziomej: 180,0kHz, Pionowej: 48-120Hz<br>USB Typu-C (FreeSync Premium: Wyłącz):<br>Poziomej: 30,0-180,0kHz, Pionowej: 50-120Hz<br>USB Typu-C (FreeSync Premium: Włącz):<br>Poziomej: 180,0kHz, Pionowej: 48-120Hz |
| Natywna rozdzielczość | | 3440 × 1440, 4,9 megapikseli |
| Maksymalna obsługiwana rozdzielczość | | HDMI: 3440 × 1440 100Hz, 2560 × 1440 120Hz<br>DisplayPort / USB Typu-C: 3440 × 1440 120Hz |
| Złącze sygnału wejściowego | | HDMI, DisplayPort, USB Typu-B, USB Typu-C (Tryb Alt.) |
| Sygnał wejściowy wizji | | HDMI, DisplayPort, USB Typu-C (Tryb Alt.) |
| Standard USB | | USB3,2 Gen 1 (5Gbps, DC5V, 900mA), USB Power Delivery (95W) |
| Ilość portów USB<br>Typ portu | | 2 Upstream: Typu-B × 1, USB Typu-C × 1<br>4 Downstream: Typu-C × 2, Typu-A × 2 |
| Port LAN | | RJ45 |
| Gniazdo słuchawkowa*1 | | Gniazdo ø 3,5mm typu mini jack (Stereo) |
| Głośniki | | 5W × 2 (Głośniki stereo) |
| Maksymalny rozmiar ekranu | | Szer. 797,22mm × wys. 333,72mm / szer. 31,3" × 13,1" wys |
| Źródło zasilania | | Źródło prądu przemiennego o napięciu 100-240V, 50/60Hz, 3A |
| Zużycie energii | | 55W (Typowe), 32W (Domyślne / Oszczędność energii)<br>Trybie czuwania: maks. 0,5W, Tryb wyłączenia: maks. 0,3W |
| Wymiary*2, Waga netto | | 807,0 × 426,0 - 576,0 × 245,5(239,5)mm / 31,7 × 16,7 - 22,6 × 9,7(9,4)"<br>(Szer.×Wys.×Głęb.), 9,7kg / 21,39lbs |
| Zakres regulacji wysokości | | 150mm |
| Kąt | | Pochylenia: W górę: 23°, W dół: 5°<br>Pivot: W prawo / w lewo: 45° każdy |
| Warunki środowiska | | Podczas pracy: Temperatura 5 do 35°C / 41 do 95°F<br>Wilgotność 10 do 90% (Bez kondensacji pary wodnej)<br>Składowanie: Temperatura -20 do 60°C / -4 do 140°F<br>Wilgotność 10 do 90% (Bez kondensacji pary wodnej) |
| EPEAT Silver | | Aby sprawdzić stan rejestracji w swoim państwie, wejdź na stronę www.epeat.net |
| Certyfikaty | | TCO Certified, CE, UKCA, TÜV-GS, EAC, VCCI, PSE |

**INFO** *1 Prawidłowe działanie podłączonych urządzeń zewnętrznych innych niż słuchawki nie jest gwarantowane.
*2 ( ) : Głębokość podstawy stopki

POLSKI

## DANE TECHNICZNE : ProLite XCB3497WQSNPH-B1

| | | |
|---|---|---|
| Kategoria | | 34" |
| Panel LCD | Technologia paneli | VA |
| | Rozmiar | Przekątna: 86,7cm / 34" |
| | Zakrzywienie | 1500R |
| | Wielkość plamki | 0,23175mm w poziomie × 0,23175mm w pionie |
| | Jasność | 350cd/m$^2$ (Typowa), 155cd/m$^2$ (Domyślne / Oszczędność energii) |
| | Współczynnik kontrastu | 3000 : 1 (Typowe), Funkcja Kontrast podwyższony dostępna |
| | Kąt widzenia | W prawo / w lewo: 89° każdy, w górę / w dół: 89° każdy (Typowy) |
| | MPRT | 0,4 (Typowa) |
| Liczba wyświetlanych kolorów | | Około 16,7 mln |
| Częstotliwość synchronizacji | | HDMI (Adaptive-Sync: Wyłącz):<br>Poziomej: 30,0-180,0kHz, Pionowej: 50-120Hz<br>HDMI (Adaptive-Sync: Włącz):<br>Poziomej: 30,0-180,0kHz, Pionowej: 48-120Hz<br>DisplayPort (FreeSync Premium: Wyłącz):<br>Poziomej: 30,0-180,0kHz, Pionowej: 50-120Hz<br>DisplayPort (FreeSync Premium: Włącz):<br>Poziomej: 180,0kHz, Pionowej: 48-120Hz<br>USB Typu-C (FreeSync Premium: Wyłącz):<br>Poziomej: 30,0-180,0kHz, Pionowej: 50-120Hz<br>USB Typu-C (FreeSync Premium: Włącz):<br>Poziomej: 180,0kHz, Pionowej: 48-120Hz |
| Natywna rozdzielczość | | 3440 × 1440, 4,9 megapikseli |
| Maksymalna obsługiwana rozdzielczość | | HDMI: 3440 × 1440 100Hz, 2560 × 1440 120Hz<br>DisplayPort / USB Typu-C: 3440 × 1440 120Hz |
| Złącze sygnału wejściowego | | HDMI, DisplayPort, USB Typu-B, USB Typu-C (Tryb Alt.) |
| Sygnał wejściowy wizji | | HDMI, DisplayPort, USB Typu-C (Tryb Alt.) |
| Standard USB | | USB3,2 Gen 1 (5Gbps, DC5V, 900mA), USB Power Delivery (95W) |
| Ilość portów USB<br>Typ portu | | 2 Upstream: Typu-B × 1, USB Typu-C × 1<br>4 Downstream: Typu-C × 2, Typu-A × 2 |
| Port LAN | | RJ45 |
| Gniazdo słuchawkowa*1 | | Gniazdo ø 3,5mm typu mini jack (Stereo) |
| Głośniki | | 5W × 2 (Głośniki stereo) |
| Maksymalny rozmiar ekranu | | Szer. 797,22mm × wys. 333,72mm / szer. 31,3" × 13,1" wys |
| Źródło zasilania | | Źródło prądu przemiennego o napięciu 100-240V, 50/60Hz, 3A |
| Zużycie energii | | 55W (Typowe), 32W (Domyślne / Oszczędność energii)<br>Trybie czuwania: maks. 0,5W, Tryb wyłączenia: maks. 0,3W |
| Wymiary*2, Waga netto | | 807,0 × 443,0 - 592,5 × 245,5(239,5)mm / 31,7 × 17,4 - 23,3 × 9,7(9,4)"<br>(Szer.×Wys.×Głęb.), 9,7kg / 21,39lbs |
| Zakres regulacji wysokości | | 150mm |
| Kąt | | Pochylenia: W górę: 23°, W dół: 5°<br>Piwot: W prawo / w lewo: 45° każdy |
| Kamerka internetowa | | Kompatybilny z Windows Hello, 5 megapikseli / 30fps, Autofokus, Wbudowany mikrofon, Pole widzenia Poziomej: 88,1° |
| Warunki środowiska | | Podczas pracy: Temperatura 5 do 35°C / 41 do 95°F<br>Wilgotność 10 do 90% (Bez kondensacji pary wodnej)<br>Składowanie: Temperatura -20 do 60°C / -4 do 140°F<br>Wilgotność 10 do 90% (Bez kondensacji pary wodnej) |
| EPEAT Silver | | Aby sprawdzić stan rejestracji w swoim państwie, wejdź na stronę www.epeat.net |
| Certyfikaty | | TCO Certified, CE, UKCA, TÜV-GS, EAC, VCCI, PSE |

**INFO**

*1 Prawidłowe działanie podłączonych urządzeń zewnętrznych innych niż słuchawki nie jest gwarantowane.

*2 ( ) : Głębokość podstawy stopki

## WYMIARY : ProLite XCB3494WQSU / ProLite XCB3497WQSNP

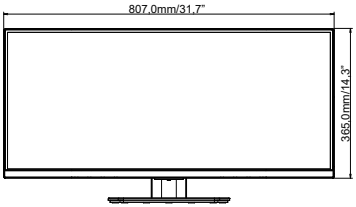


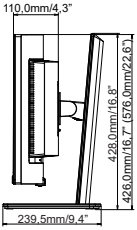


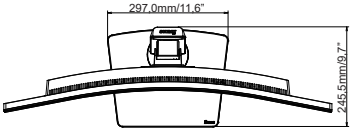


(  ) : Maksymalny zakres regulacji

## WYMIARY : ProLite XCB3497WQSNPH

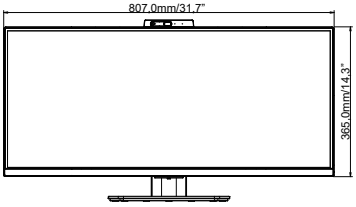


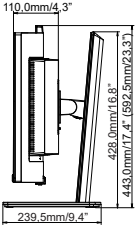


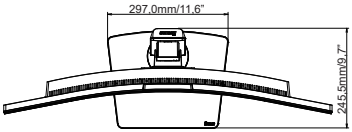


(  ) : Maksymalny zakres regulacji

POLSKI

## SYNCHRONIZACJA

| Tryb wideo | Częstotliwość pozioma | Częstotliwość pionowa | Częstotliwość pasma wizyjnego | |
|---|---|---|---|---|
| 640 x 480 | 31,47 kHz | 59,94 Hz | 25,17 MHz | |
| | 37,50 kHz | 75,00 Hz | 31,50 MHz | |
| 800 × 600 | 37,88 kHz | 60,32 Hz | 40,00 MHz | |
| | 46,88 kHz | 75,00 Hz | 49,50 MHz | |
| 1024 × 768 | 48,36 kHz | 60,00 Hz | 65,00 MHz | |
| | 60,02 kHz | 75,03 Hz | 78,75 MHz | |
| 1280 × 1024 | 79,98 kHz | 75,02 Hz | 135,00 MHz | |
| 1920 × 1080 | 67,50 kHz | 60,00 Hz | 148,50 MHz | |
| 2560 × 1440 | 88,78 kHz | 59,95 Hz | 241,50 MHz | |
| | 177,71 kHz | 119,99 Hz | 483,39 MHz | |
| 3440 × 1440 | 88,81 kHz | 59,97 Hz | 398,24 MHz | |
| | 150,91 kHz | 99,94 Hz | 410,50 MHz | *2 |
| | 180,00 kHz | 120,00 Hz | 633,60 MHz | *1,2 |

**INFO** *1 Dostępne tylko dla wejść DisplayPort i USB Typu-C.
*2 Karta graficzna musi obsługiwać rozdzielczość 3440 × 1440 przy 60Hz / 100Hz / 120Hz.

| Konsola | 1080p (1920×1080) | 1440p (2560×1440) | 2160p (3840×2160) |
|---|---|---|---|
| PS5 | 60Hz | 60 / 120Hz | – |
| Xbox Series X/S | 60Hz | 60 / 120Hz | – |